TRAMONTINA

INCASSO 75 BLACK STEEL

COIFA DE EMBUTIR
INCASSO 75 BLACK STEEL

Ref.: 95800/038 - 220 V

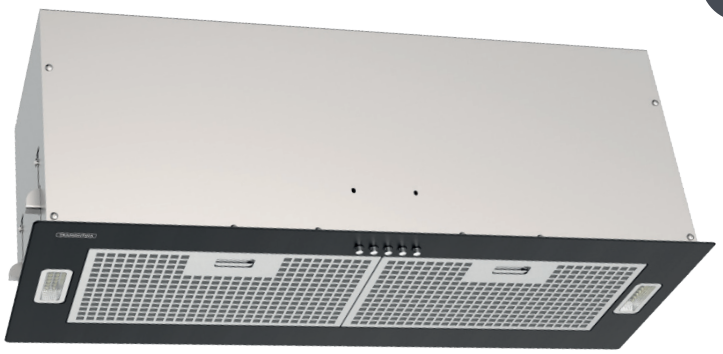

AÇO INOX AISI 443 BLACK STEEL

VAZÃO (CFE. NORMA IEC 61591)
— 635 m^3/h

NÍVEL DE RUÍDO (CFE. NORMA IEC 60704)
— 63 dB(A)

EXAUSTOR / DEPURADOR

3 VELOCIDADES

USO EXCLUSIVAMENTE DOMÉSTICO

Acessórios Inclusos:

Tubo flexível metálico
93992/196
Ø160

Defletor
(ultilizado para a saída de ar quando instalado no modo depurador)

2 filtros de carvão ativado Ambifresh Round 1 (para uso no modo depurador)
94550/018

Acessório opcional (não acompanha o produto):

Tampa externa em aço Inox para saída de exaustão
94550/013

TENSÃO | FREQUÊNCIA
— 220 V | 50 - 60 Hz

POTÊNCIA ELÉTRICA TOTAL
— 220 V | 260 W

LÂMPADAS
— Led: 2 x 1,5 W

FILTROS
— 2 filtros metálicos laváveis com acabamento externo em inox (para gordura)
— 2 Filtros de carvão ativado Ambifresh Round 1 (para uso em modo depurador)

Para saber mais sobre coifas, consulte o nosso ARGUMENTÁRIO.

GARANTIA ATÉ 24 MESES GARANTIA

Até 24 meses
de garantia contados a partir da data de emissão da Nfe de compra

3 meses + 9 meses + 6 meses + 6 meses
garantia legal | garantia contratual | registrando o produto | instalando com o serviço autorizado Tramontina*

Garantia Adicional Grátis

Válido somente para o Brasil. O cadastro deve ser realizado dentro do período da garantia contratual.
Caso o produto não for instalado com o serviço autorizado Tramontina, a Garantia poderá ser de até 18 meses.
*Instalação não gratuita.

Registre o produto em:
www.tramontina.net/cadastrogarantia

Produto certificado cfe. OCP-0029, UL, Segurança, Compulsório, INMETRO.

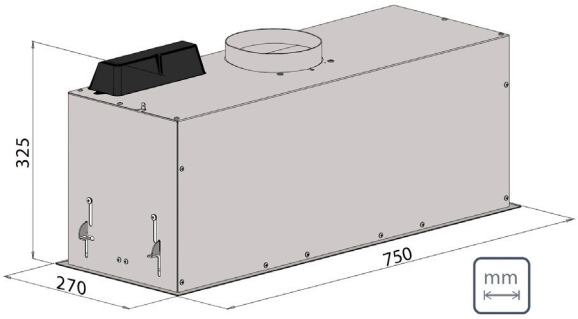

COIFA DE EMBUTIR
INCASSO 75 BLACK STEEL

Ref.: 95800/038 - 220 V

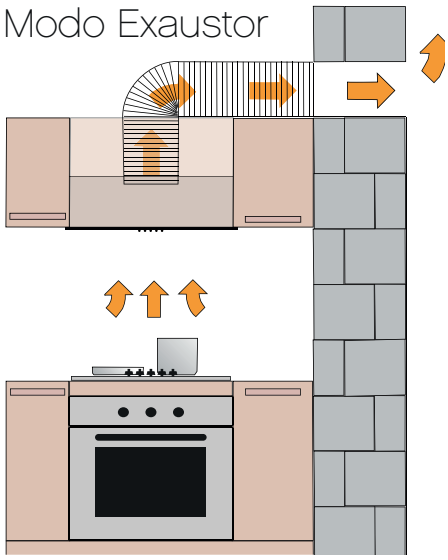

INSTALAÇÃO NO MODO EXAUSTOR

No modo EXAUSTOR, a coifa sugará os vapores do cozimento, fazendo a absorção da gordura nos filtros metálicos e conduzirá os vapores e odores do cozimento através de um duto para o ambiente externo, sendo necessário fazer a furação na parede ou no teto.

INSTALAÇÃO NO MODO DEPURADOR

No modo DEPURADOR, a coifa sugará os vapores do cozimento, fazendo a absorção da gordura nos filtros metálicos e dos odores no filtro de carvão ativado, renovando o ar e devolvendo-o ao ambiente através do tubo flexível conectado ao defletor instalado na parte superior ou lateral do móvel.
Consulte a página 3 desta ficha de produto para mais informações sobre a instalação no modo depurador.

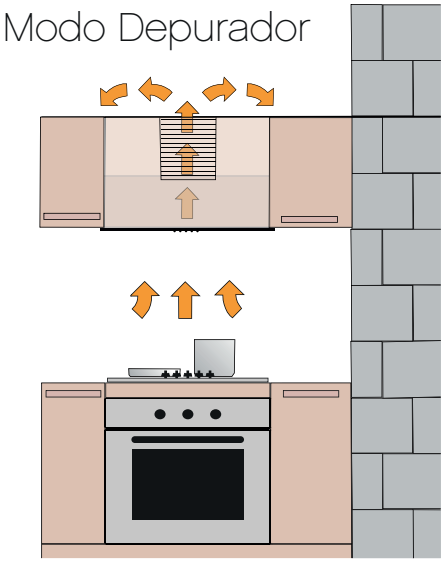

COIFA DE EMBUTIR
INCASSO 75 BLACK STEEL

TRAMONTINA

INSTALAÇÃO NO MODO DEPURADOR

1 Observe a distância/altura entre o cooktop ou fogão e o nível inferior da coifa.

2 O defletor (que acompanha o produto) deve ser instalado acima do móvel ou na lateral (conforme o projeto da cozinha)

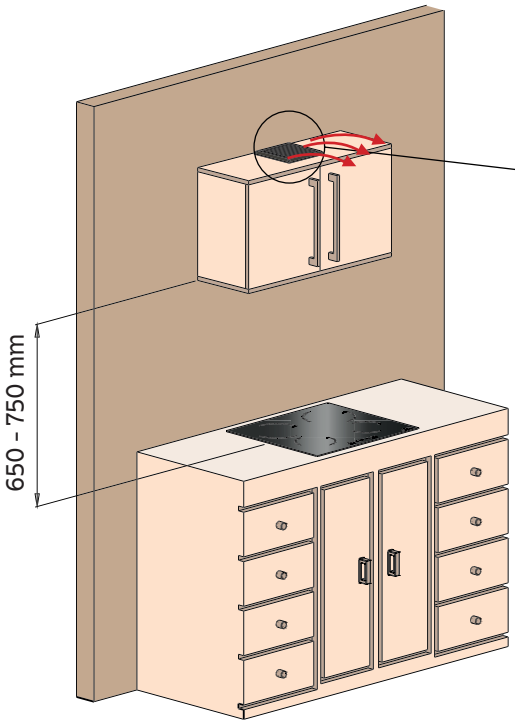

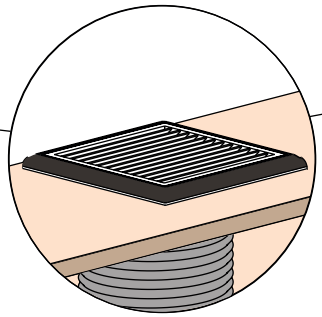

ATENÇÃO: O defletor deve ser instalado juntamente com o tubo flexível de alumínio para direcionar o ar livre de odores de volta à cozinha.

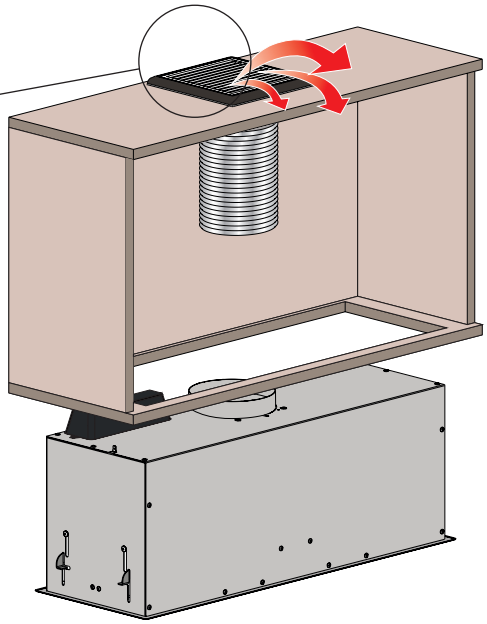

3 A coifa é fixada no móvel por meio de engates laterais.

4 Para instalação da coifa ao móvel, as lâmpadas devem ser retiradas, tendo acesso aos parafusos de fixação.

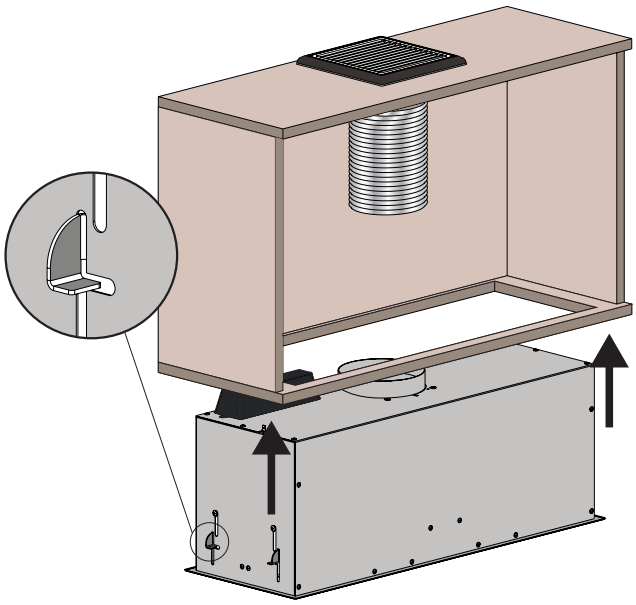

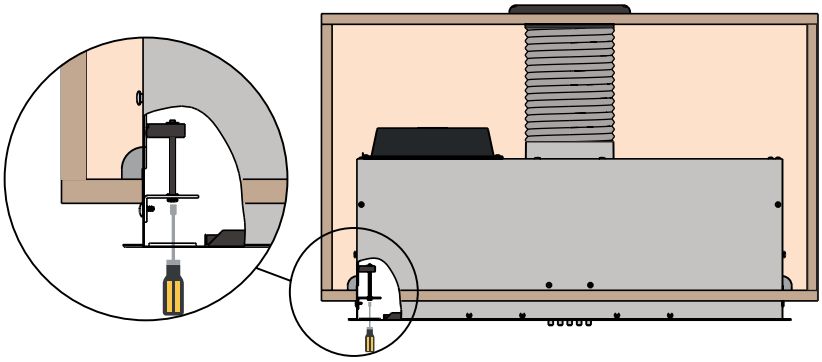

5 Após concluir a instalação, encaixe as lâmpadas de volta ao produto

*Somente compartilhe esse material com pessoas físicas se tiver a evidência do consentimento.

Para informações adicionais, consulte o manual de instruções do produto.

Produto para uso interno | Arquivos BIM disponíveis em: tramontina.com.br/biblioteca

A Tramontina reserva-se o direito de modificar as informações da ficha técnica do produto sem aviso prévio. Todas as imagens são meramente ilustrativas.

Para mais informações acesse: tramontina.com.br