TRAMONTINA

Dominó 1GX Tri He Safestop 30

TRAMONTINA

PRIME

MADE IN BRAZIL

Cooktop a gás
Dominó 1GX Tri He Safestop 30

Ref.: 94700/114

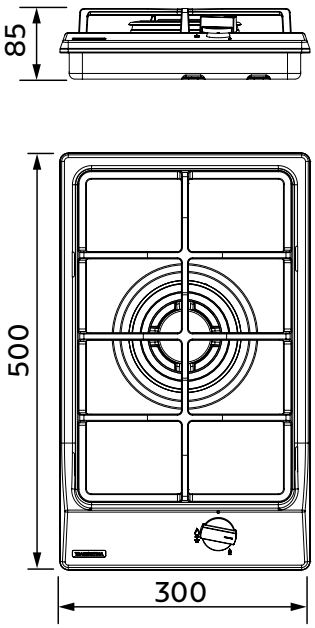

Medidas para nicho de corte de instalação:
- 280 x 480 mm (Largura x Altura)

Informações técnicas:

Eficiência energética: E;

Mesa em aço inox;

Manípulos em baquelite;

Trempes inteiriças em ferro fundido;

Acendimento super automático;

Sistema safestop: interrompe o fornecimento de gás caso a chama se apague ou não acenda;

Potência térmica do queimador:
- 1 x 4,10 kW - tripla chama;

Potência térmica total:
- 4,10 kW;

Tensão | Frequência:
- 127 V - 220V / 50-60 Hz;

Rendimento médio / eficiência:
- 55%;

Não usar panelas de barro;

Consultar o manual de instruções para mais informações.

GARANTIA 2 ANOS Warranty • Garantia

3 meses garantia legal | 9 meses garantia contratual | 6 meses registrando o produto | 6 meses instalando com o serviço autorizado Tramontina*

Registre seu produto e estenda o prazo de garantia gratuitamente

Válido somente para o Brasil. O cadastro deve ser realizado entro do período de garantia contratual.
Caso o produto não for instalado com o serviço autorizado Tramontina, a garantia pode ser de até 18 meses.
Garantia contada a partir da data de emissão da Nfe de compra. *Instalação não gratuita.

*Somente compartilhe esse material com pessoas físicas se tiver a evidência do consentimento.
Produto para uso interno | Arquivos 3D disponíveis em: global.tramontina.com/arquivos-bim
A Tramontina reserva-se o direito de modificar as informações da ficha técnica do produto sem aviso prévio. Todas as imagens são meramente ilustrativas.
Para mais informações acesse: global.tramontina.com.br

02/2024