TRAMONTINA

SOFIE

LIXEIRA SOFIE

Ref.: 94538/801

TRAMONTINA

design by MM DESIGN ITALY

PRIME

MADE IN BRAZIL

Resiste a mais de **80 anos** com 10 acionamentos por dia.

Opening to withstand more than 80 years, considering 10 openings per day.

Resiste más de 80 años, considerando 10 aperturas al día.

DESIGN ITALIANO
— Fabricado pela Tramontina

COMPONENTES PLÁSTICOS DE ALTA RESISTÊNCIA MECÂNICA
— Fabricado em policarbonato e ABS, oferecendo resistência contra impactos.

AÇO INOX AISI 430
— Acabamento Scotch Brite

ESPESSURA
— 0,4 mm (corpo)

CAPACIDADE
— 5 L

PRODUTO PARA USO INTERNO

FIXAÇÃO DO SACO DE LIXO
— Alças em aço inox para prender o saco plástico (balde não é removível)

9 APOIOS ANTIDERRAPANTES

PROTEÇÃO ANTIMICROBIANA
ANTIMICROBIAL PROTECTION

Esta proteção inibe e reduz o crescimento de todos os tipos de bactérias e fungos, inclusive as causadoras do mau odor, proporcionando benefícios em higiene e limpeza.
A proteção dura por toda a vida útil do produto, mas não elimina a necessidade de limpeza.

Você já conhece os sacos de lixo da Tramontina?

Foram desenvolvidos exclusivamente para as lixeiras Tramontina, de acordo à litragem de cada modelo.
São resistentes e possuem alça para fechamento e transporte.

Acesse o QR Code e assista ao vídeo.

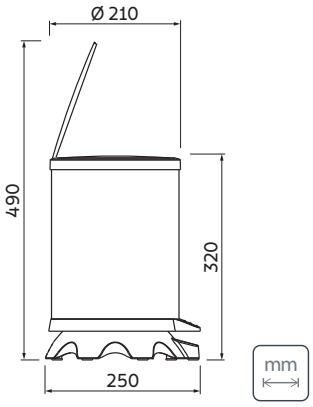

SACO DE LIXO RECOMENDADO
— 5 - 10 L

C

Na sua lixeira Tramontina, embaixo da tampa, está indicada a letra do saco ideal a ser utilizado.
Imagem ilustrativa.

E na embalagem do saco de lixo Tramontina, procure pela letra correspondente.
Imagem ilustrativa.

*Somente compartilhe esse material com pessoas físicas se tiver a evidência do consentimento.

Produto para uso interno | Arquivos 3D disponíveis em: global.tramontina.com/arquivos-bim

A Tramontina reserva-se o direito de modificar as informações da ficha técnica do produto sem aviso prévio. Todas as imagens são meramente ilustrativas.

Para mais informações acesse: tramontina.com.br