TRAMONTINA

NEW

BASURERO CON PEDAL

TRAMONTINA

NEW

Ref.: 94538/705 - 5 L
Ref.: 94538/712 - 12 L
Ref.: 94538/720 - 20 L
Ref.: 94538/730 - 30 L

STANDARD

HECHO EN BRASIL

5 L 12 L 20 L 30 L

Sistema facil para transporte del basurero.

CUERPO EM ACERO INOXIDABLE AISI 430

ESPESOR
— 0,4 mm

ACABADO PULIDO

TAPA, PEDAL Y BASE EN PLASTICO

No necessita de cubo interno.

Agujero para sujetar la bolsa de basura.

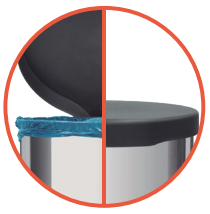

La bolsa queda escondida al cerrar la tapa.

La tapa no toca en la pared, sea abierta o cerrada.

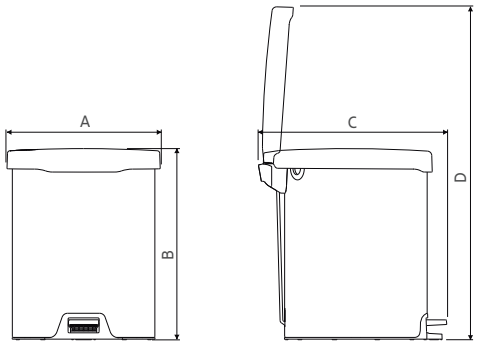

Ref.:		94538/705	94538/712	94538/720	94538/730
Dimensiones	A	205	266	266	266
	B	251	333	475	617
	C	266	328	328	328
	D	460	600	745	887
Bolsa de basura Tramontina		C	E	H	K
Bolsa de basura recomendada		10 - 15 L	12 - 20 L	20 - 40 L	40 - 60 L

¿Ya conoce las bolsas de basura Tramontina?

Fueron desarrollados exclusivamente para los basureros Tramontina, de acuerdo al volumen de cada modelo. Son resistentes y poseen asa para cierre y transporte.

En su basurero Tramontina, bajo la tapa, está indicada la letra de la bolsa ideal a utilizar.
Imagen ilustrativa.

Y en el embalaje de la bolsa de basura Tramontina, busque la letra correspondiente.
Imagen ilustrativa.

*Solo comparta este material con personas físicas si tiene evidencia del consentimiento.

Producto para uso interno | Archivos 3D disponibles en: global.tramontina.com/es/archivos-bim

Tramontina se reserva el derecho de modificar estas especificaciones técnicas y características del producto sin previo aviso. Todas las imágenes son sólo para fines ilustrativos.

Para más informaciones: tramontina.com