TRAMONTINA

RALOS SLIM

ACESSÓRIOS
RALOS SLIM

TRAMONTINA

PRIME

MADE IN BRAZIL

Ref.: 94535/110

Ref.: 94535/109

Ref.: 94535/108

Ref.: 94535/106

AÇO INOX
— AISI 304

ACABAMENTO
— Scotch brite

ESPESSURA
— 1 mm

VAZÃO DE ÁGUA
— 44 L/min.

PENEIRA REMOVÍVEL

INCLUSO
— Válvula e joelho com saída de Ø 40 mm

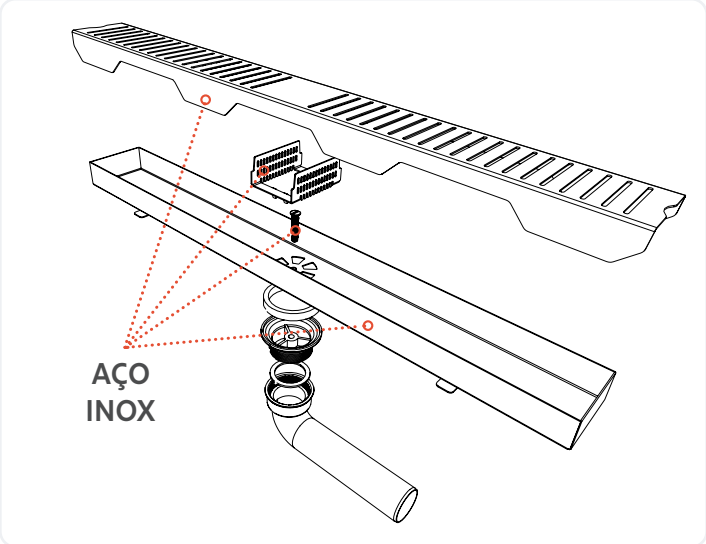

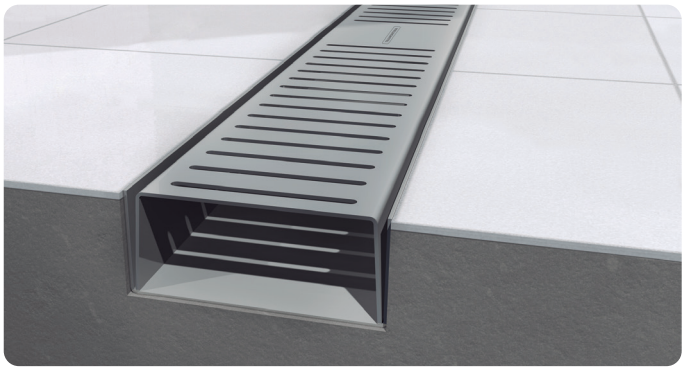

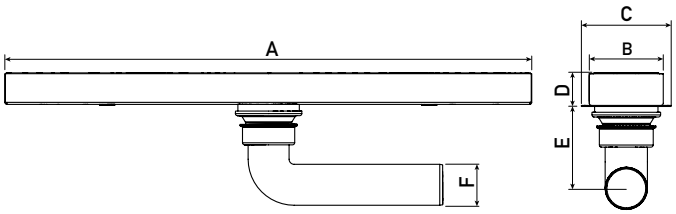

DIMENSÕES

Ref.	A	B	C	D	E	F
94535/110	1000	70	85	33	107	40
94535/109	900					
94535/108	800					
94535/106	600					

mm

*Somente compartilhe esse material com pessoas físicas se tiver a evidência do consentimento.

Produto para uso interno | Arquivos 3D disponíveis em: global.tramontina.com/arquivos-bim

A Tramontina reserva-se o direito de modificar as informações da ficha técnica do produto sem aviso prévio. Todas as imagens são meramente ilustrativas.

Para mais informações acesse: tramontina.com.br