TRAMONTINA

KIT TÁBUA + CESTO COADOR EM INOX

ACESSÓRIOS

TRAMONTINA

KIT TÁBUA + CESTO COADOR EM INOX

Ref.: 94530/030

DESIGN COLLECTION

MADE IN BRAZIL

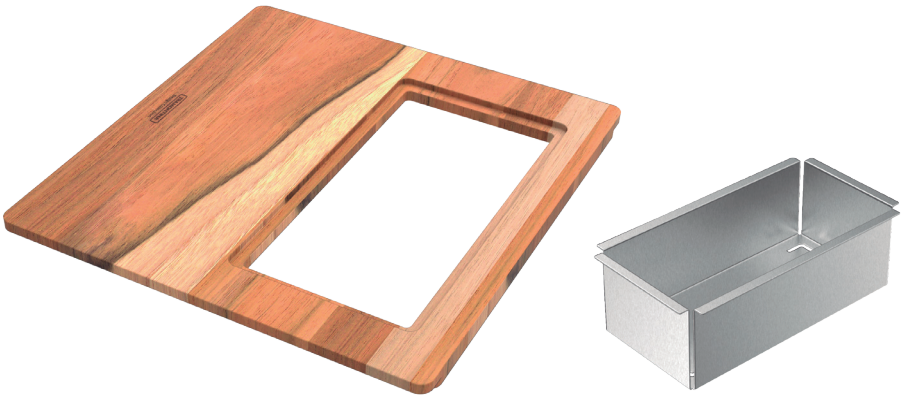

Pode ser usado em cubas Quadrum nos seguintes modelos:
Quadrum 40
Quadrum 45
Quadrum 50
Quadrum 70
Quadrum 1.5C 40
Quadrum Flush 1C 50
Quadrum Flush 1C 70

Pode ser usado em cubas Smooth nos seguintes modelos:
Smooth 1C 50 Plus EX
Smooth 1C 40 EX
Smooth 2C 40

Pode ser usado em cubas Farm nos seguintes modelos:
Farm 1C 70
Farm 2C 40

***Válido para cubas instaladas nos 3 sistemas, flush, semi-flush e undermount.**

Cesto coador em aço inox AISI 304 com 1,0 mm de espessura e acabamento Scotch Brite.
Tábua em madeira.

Dimensões

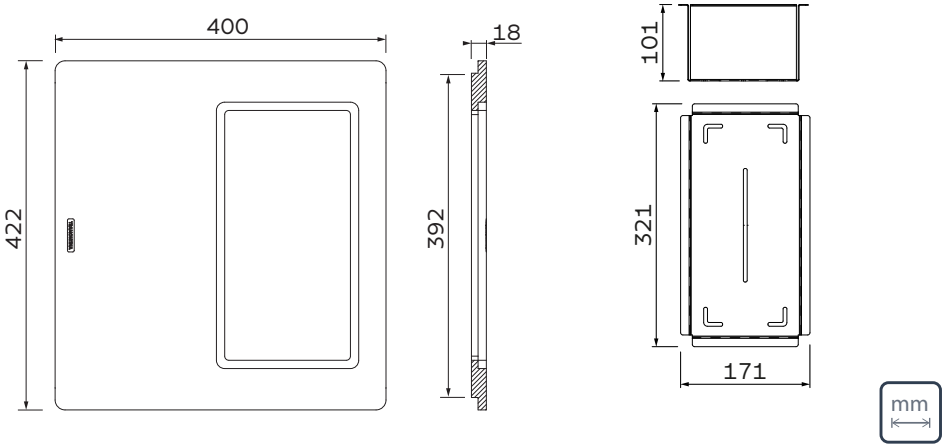

*Somente compartilhe esse material com pessoas físicas se tiver a evidência do consentimento.
Produto para uso interno | Arquivos BIM disponíveis em: tramontina.com.br/biblioteca
A Tramontina reserva-se o direito de modificar as informações da ficha técnica do produto sem aviso prévio. Todas as imagens são meramente ilustrativas.
Para mais informações acesse: tramontina.com.br