TRAMONTINA

Triturador de resíduos alimentares 0,75 HP

TRAMONTINA

PRIME

Triturador de resíduos alimentares

Ref.: 94522/005 - 127 V
94522/003 - 220 V

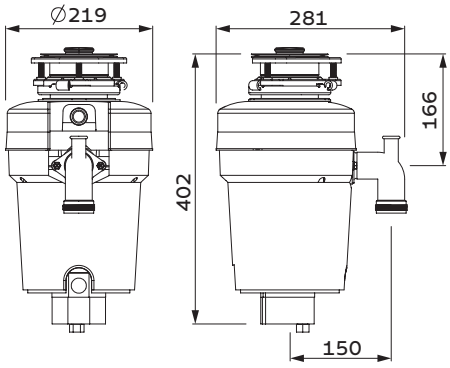

mm

Informações técnicas:

Potência nominal: 0,75 HP;

Rotação do motor: 2700 rpm;

Ruído: 64 dBA;

Capacidade: 1,4 L;

Tensão: 220 V;

Frequência: 50 - 60 Hz;

Furo para válvula: Ø 4 1/2";

Estágios de trituração: 3;

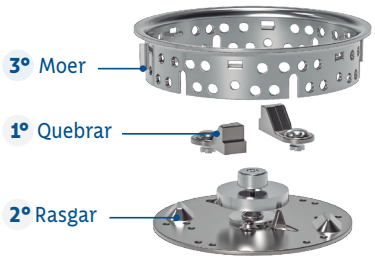

Acionamento pneumático (Air Switch):
- Prático e seguro, basta um clique para acionar ou desligar;

Membrana de proteção:
- Evita quedas acidentais de talheres e respingos de resíduos triturados;

Dispositivo auxiliar de segurança:
-Para auxiliar na segurança ao empurrar os alimentos para dentro do triturador.

*Somente compartilhe esse material com pessoas físicas se tiver a evidência do consentimento.
Produto para uso interno | Arquivos 3D disponíveis em: global.tramontina.com/arquivos-bim
A Tramontina reserva-se o direito de modificar as informações da ficha técnica do produto sem aviso prévio. Todas as imagens são meramente ilustrativas.
Para mais informações acesse: global.tramontina.com.br