TRAMONTINA

MONDE FILTER PLUS COM FILTRO 3M

MISTURADOR EM INOX COM FILTRO 3M

MONDE FILTER PLUS

Ref.: 94520/025

TRAMONTINA

PRIME

Acompanha o Misturador:

—Filtro + Refil 3M

—1 niple 1/2" para a mangueira flexível

do filtro

—3 mangueiras flexíveis de 60 cm

—Arruela de nylon

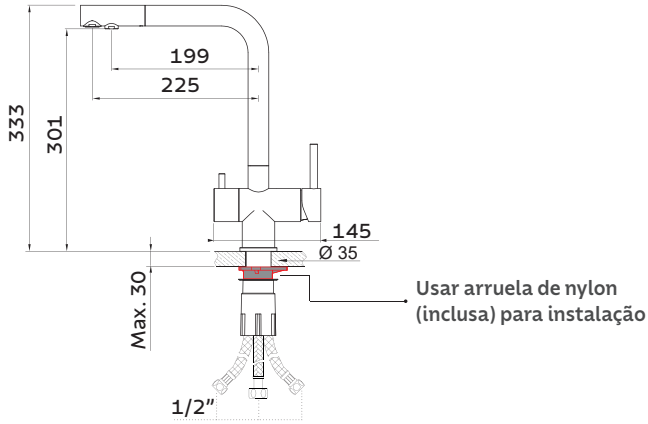

LIVRE DE CHUMBO

GARANTIA 10 ANOS YEARS • AÑOS WARRANTY • GARANTÍA

AÇO INOX

360°

Refil Bella Fonte para filtro 3M

Ref.: 94532/041

MISTURADOR EM INOX COM FILTRO 3M

MONDE FILTER PLUS

Ref.: 94520/025

TRAMONTINA

Possui duas saídas independentes: uma para água quente ou fria e outra para água filtrada.

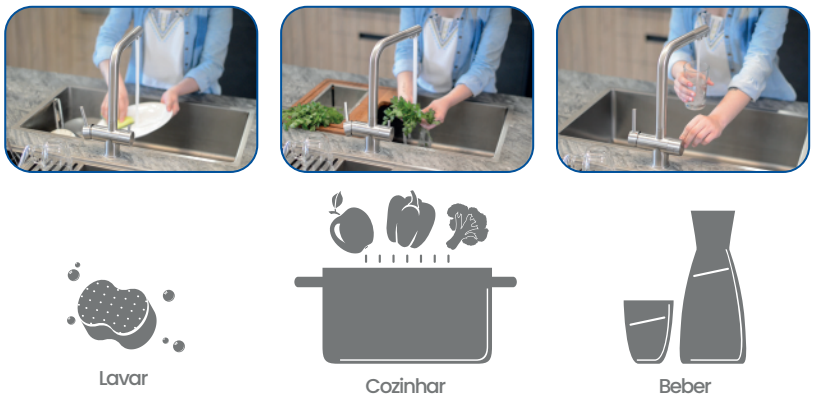

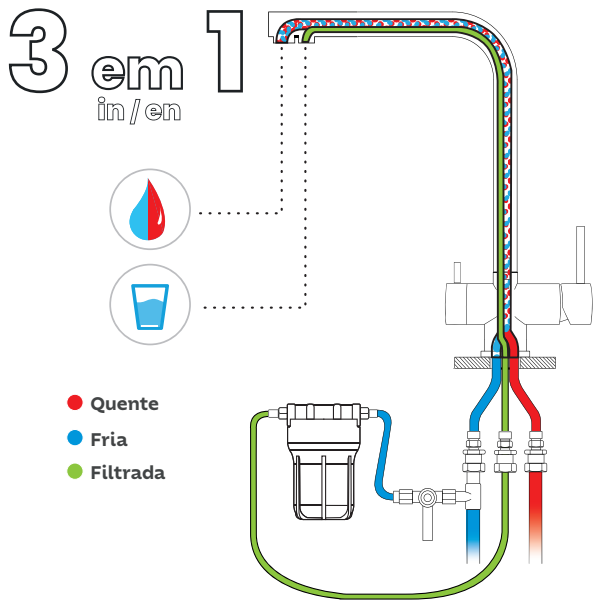

PRATICIDADE E MAIOR SUSTENTABILIDADE

Com a solução Monde Filter Plus é possível evitar o uso de 300 galões de água de 20L ou 4000 garrafas PET de água de 1,5L por ano.

O plástico que não for descartado da forma correta permanece na natureza por cerca de 400 anos. E mesmo sendo reciclado, o processo gera gás carbônico, utiliza água e energia, impactando a natureza. Portanto, atualmente, o caminho mais sustentável é evitar o consumo de garrafas PET*.

1 Refil

6 meses ou 3000L de água

=

150 galões de 20L

ou

2000 garrafas PET de 1,5L

* Fonte: www.ecycle.com.br

*Somente compartilhe esse material com pessoas físicas se tiver a evidência do consentimento.
Produto para uso interno | Arquivos 3D disponíveis em: global.tramontina.com/arquivos-bim
A Tramontina reserva-se o direito de modificar as informações da ficha técnica do produto sem aviso prévio. Todas as imagens são meramente ilustrativas.
Para mais informações acesse: tramontina.com.br