TRAMONTINA

MANUAL DE INSTALAÇÃO DOS MISTURADORES NO EXPOSITOR

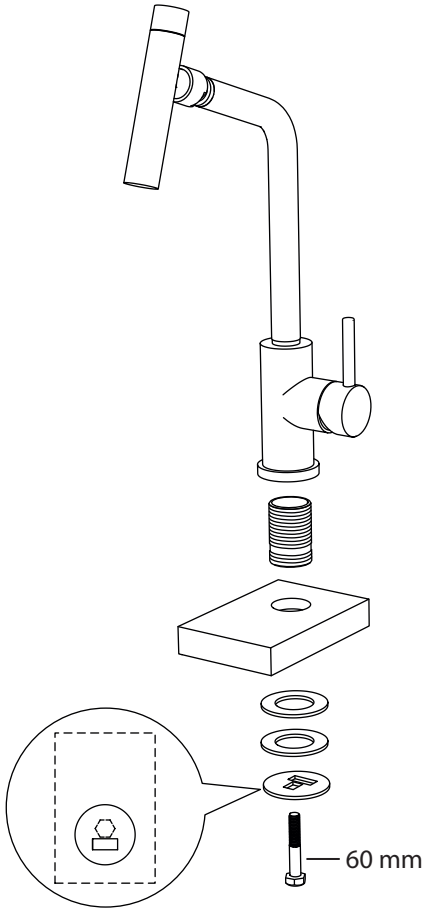

Versa
94520/009

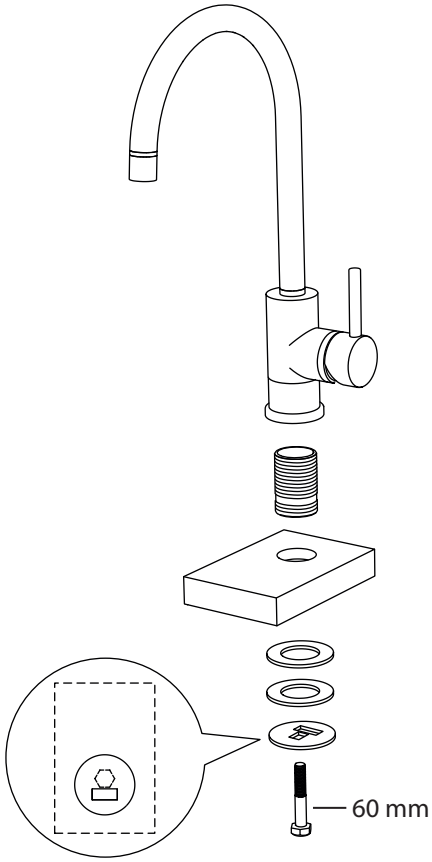

Arko
94520/010

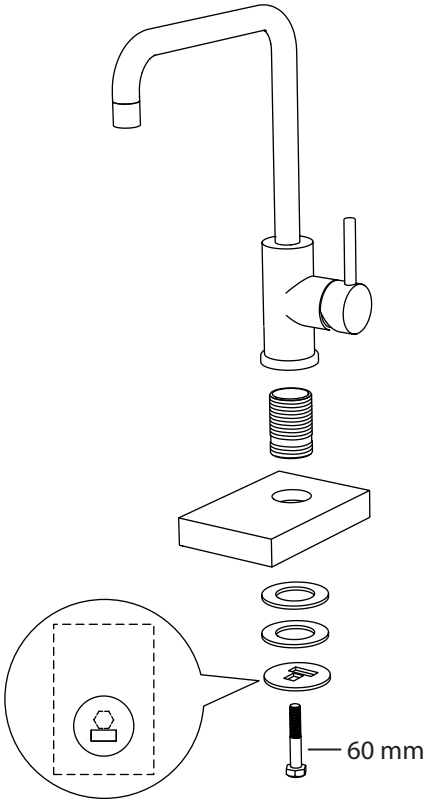

Angolare
94520/012

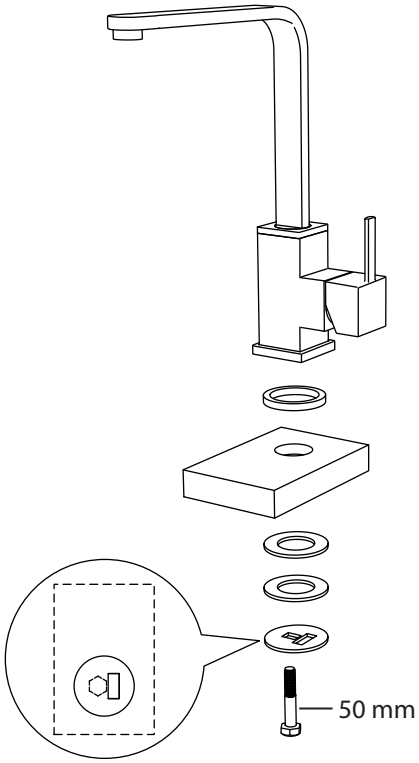

Linea
94520/014

Guarde o parafuso e os adesivos excedentes para futuramente poder reaproveitar o expositor em outros misturadores Tramontina.

Para deixar o adesivo centralizado no expositor e de forma padrão, respeite as dimensões mostradas na figura ao lado.

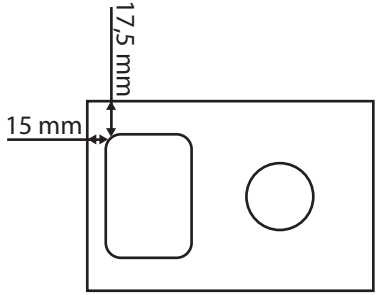

Revisão 1 / Fevereiro 2016 / 183056