TRAMONTINA

DISPENSADOR DE JABÓN

ACCESORIOS
DISPENSADOR DE JABÓN

Acero
Ref.: 94517/004

Gold
Ref.: 94517/304

Rose Gold
Ref.: 94517/404

Black
Ref.: 94517/504

Revestimiento PVD (Physical Vapor Deposition) es un proceso para producir un vapor metálico que se deposita sobre la pieza como si fuese una fina capa de color.

CUERPO EN ACERO INOXIDABLE AISI 304

RECIPIENTE EN POLIETILENO

CAPACIDAD
— 500 ml

AGUJERO PARA INSTALACIÓN
— 35 mm

GARANTÍA
— Consulte los términos de la garantía en la página del producto en: tramontina.com.br/es

FÁCIL INSTALACIÓN Y ABASTECIMIENTO

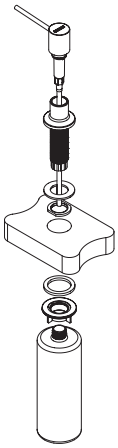

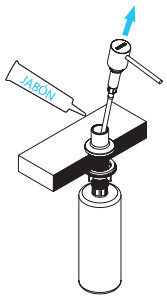

Sólo sacar la parte superior y añadir el jabón.

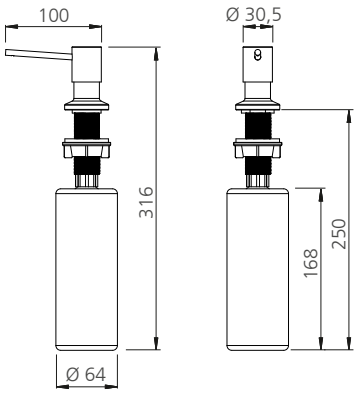

mm

*Solo comparta este material con personas físicas si tiene evidencia del consentimiento.

Producto para uso interno | Archivos BIM disponibles en: tramontina.com.br/es/biblioteca

Tramontina se reserva el derecho de modificar estas especificaciones técnicas y características del producto sin previo aviso. Todas las imágenes son sólo para fines ilustrativos.

Para más informaciones: tramontina.com.br/es