TRAMONTINA

COMPACT 20 L

*Solo comparta este material con personas físicas si tiene evidencia del consentimiento.

LAVADERO
COMPACT 20 L
Ref.: 94020/147

TRAMONTINA

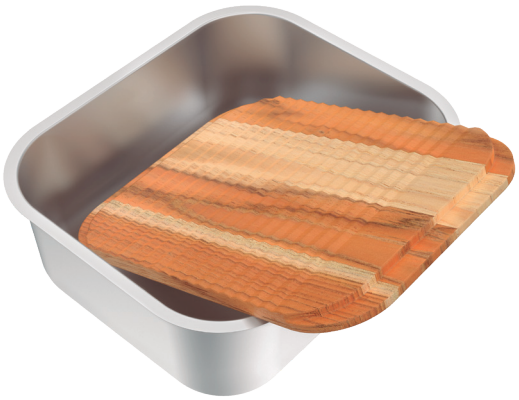

PRIME

HECHO EN BRASIL

ACERO INOXIDABLE
— AISI 304

ACABADO
— Satinado

ESPESOR
— 0,6 mm

PROFUNDIDAD
— 170 mm

CAPACIDAD
— 20,5 L

INSTALACIÓN
— Bajo poner

ACCESORIO INCLUIDO
— 1 válvula Ø 3 ½" - 94510/012

— 1 tabla de madera 316 x 435 x 18 mm
Parte inferior estriada y parte superior lisa.

PERMITE DOS POSIBILIDADES DE INSTALACIÓN

La tabla, cuando se usa para cubrir el lavadero, no cubre completamente el nicho de corte, como se indica en las figuras siguientes.

Accesorio opcional

Sifón simple
94525/000

Nicho de corte para instalación

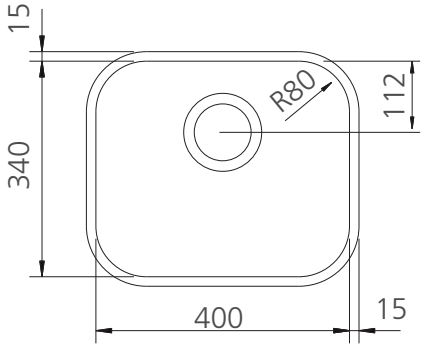

*Plantilla disponible en la página del producto en: tramontina.com.br/es

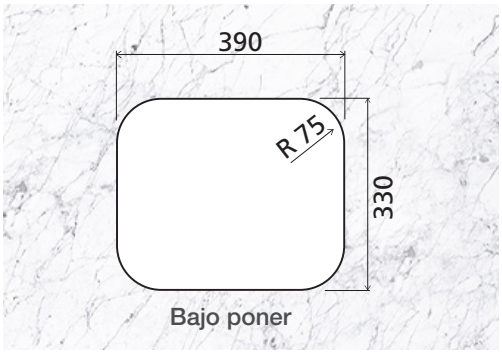

mm

*Solo comparta este material con personas físicas si tiene evidencia del consentimiento.

Producto para uso interno | Archivos BIM disponibles en: tramontina.com.br/es/biblioteca

Tramontina se reserva el derecho de modificar estas especificaciones técnicas y características del producto sin previo aviso. Todas las imágenes son sólo para fines ilustrativos.

Para más informaciones: tramontina.com.br/es