TRAMONTINA

CALIFORNIA 2C 33 FX

CUBA DE SOBREPOR
CALIFORNIA 2C 33 FX

REF.: 93934/602

TRAMONTINA

PERFECTA

FABRICADO NO BRASIL

AÇO INOX AISI 304

ACABAMENTO PRÉ-POLIDO

ESPESSURA
— 0,6 mm

PROFUNDIDADE DA CUBA
— 152 mm

ACESSÓRIO INCLUSO
— 2 Válvula Ø 4 ½”

INSTALAÇÃO DA CUBA
— Sobrepor

Manual disponível na página do produto em: *tramontina.com.br*

Nicho de corte para instalação

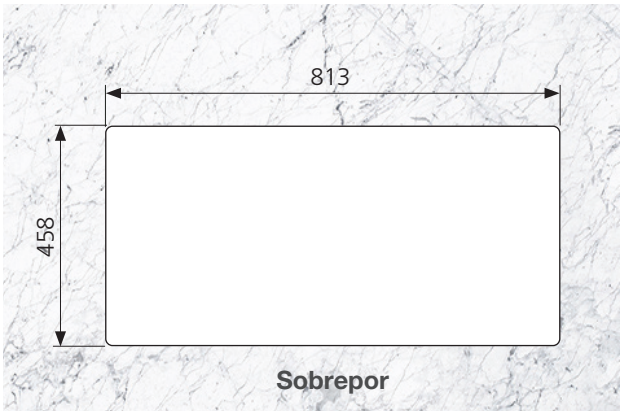

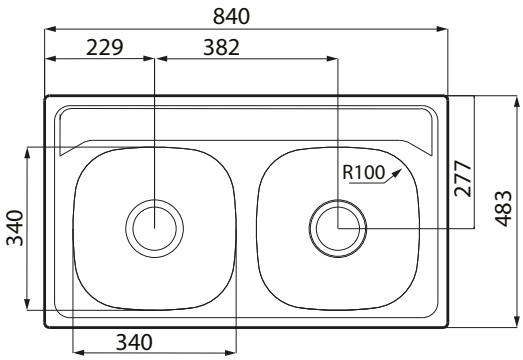

mm

*Somente compartilhe esse material com pessoas físicas se tiver a evidência do consentimento.

Produto para uso interno | Arquivos BIM disponíveis em: tramontina.com.br/biblioteca

A Tramontina reserva-se o direito de modificar as informações da ficha técnica do produto sem aviso prévio. Todas as imagens são meramente ilustrativas.

Para mais informações acesse: tramontina.com.br