TRAMONTINA

CALIFORNIA 21 FX

CUBA DE SOBREPOR
CALIFORNIA 21 FX

REF.: 93932/602

TRAMONTINA

PERFECTA

FABRICADO NO BRASIL

AÇO INOX
— AISI 304

ACABAMENTO
— Pré-polido

ESPESSURA
— 0,6 mm

PROFUNDIDADE DA CUBA
— 163 mm

CAPACIDADE
— 17,5 L

INSTALAÇÃO DA CUBA
— Sobrepor

Manual disponível na página do produto em: *tramontina.com.br*

Medidas de corte para instalación:

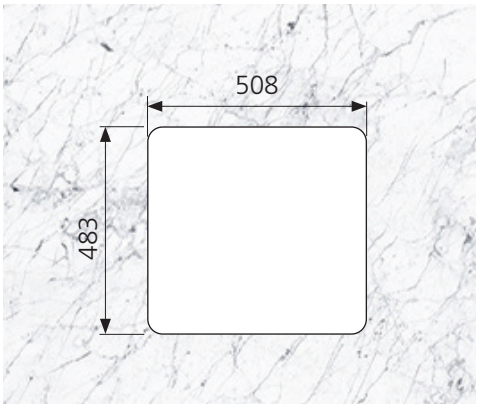

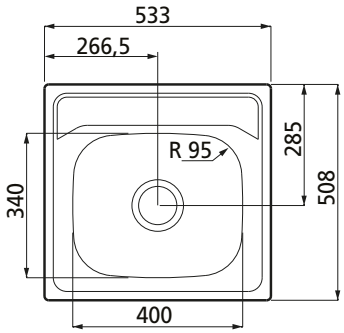

mm

*Somente compartilhe esse material com pessoas físicas se tiver a evidência do consentimento.

Produto para uso interno | Arquivos BIM disponíveis em: tramontina.com.br/biblioteca

A Tramontina reserva-se o direito de modificar as informações da ficha técnica do produto sem aviso prévio. Todas as imagens são meramente ilustrativas.

Para mais informações acesse: tramontina.com.br