TRAMONTINA

QUADRUM FLUSH 1C 50

CUBA PARA COZINHA
QUADRUM FLUSH 1C 50

Ref.: 93914/103

AÇO INOX
— AISI 304

ACABAMENTO
— Scotch Brite

ESPESSURA
— 1,0 mm (cuba)
— 1,5 mm (tampo)

DOIS FUROS PARA INSTALAÇÃO DE ACESSÓRIOS
— Ø 35 mm

ACOMPANHA
— Válvula de Ø 4 ½"
— Tampão para furo com acabamento Scoth Brite
— Manta adesiva antirruído

INSTALAÇÃO

FLUSH

SEMI-FLUSH

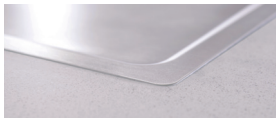

Kit de instalação Flush
— Ref.: 94532/111 - vendido separadamente
Gabarito disponível na página do produto em: *tramontina.com.br*

Nicho de corte para instalação

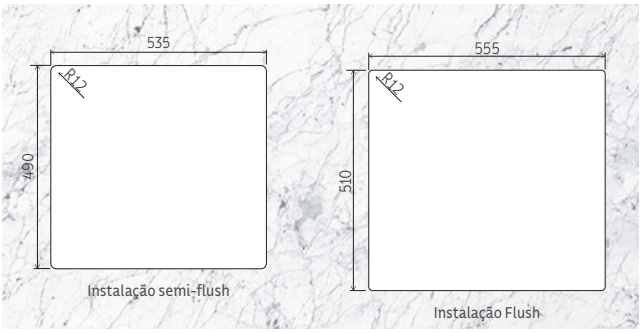

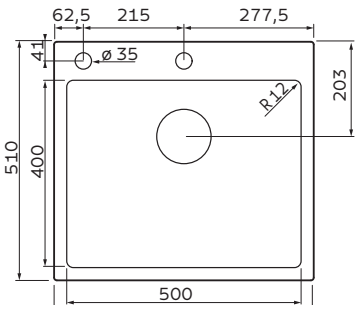

*Somente compartilhe esse material com pessoas físicas se tiver a evidência do consentimento.
Produto para uso interno | Arquivos 3D disponíveis em: global.tramontina.com/arquivos-bim
A Tramontina reserva-se o direito de modificar as informações da ficha técnica do produto sem aviso prévio. Todas as imagens são meramente ilustrativas.
Para mais informações acesse: tramontina.com.br