TRAMONTINA

MAREA 34

CUBA DE SOBREPOR
MAREA 34

Ref.: 93900/123
93901/123

TRAMONTINA

PRIME

FABRICADO NO BRASIL

AÇO INOX AISI 304

ACABAMENTO
— Acetinado

ESPESSURA
— 0,7 mm

PROFUNDIDADE
—180 mm

CAPACIDADE
— 20,5 L

INSTALAÇÃO DA CUBA
— Sobrepor

Acessórios Inclusos

	Válvula Ø 4 ½" com escape **94510/023**	Furo p/ torneira (Ø 35mm)
Ref.:		
93900/123	✓	
93901/123	✓	

Gabarito* disponível na página do produto em: tramontina.com.br

Nicho de corte para instalação:

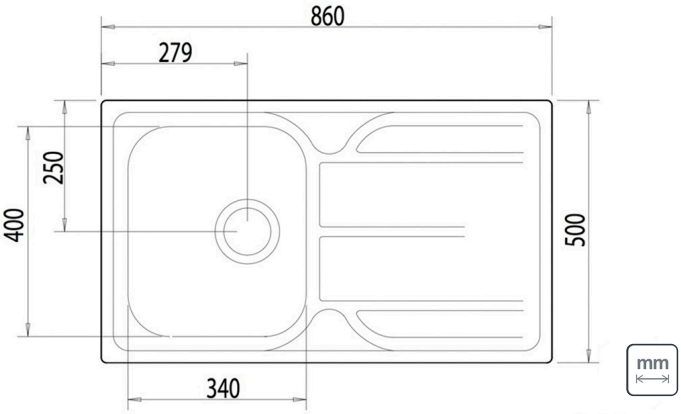

*Somente compartilhe esse material com pessoas físicas se tiver a evidência do consentimento.

Produto para uso interno | Arquivos BIM disponíveis em: tramontina.com.br/biblioteca

A Tramontina reserva-se o direito de modificar as informações da ficha técnica do produto sem aviso prévio. Todas as imagens são meramente ilustrativas.

Para mais informações acesse: tramontina.com.br