TRAMONTINA

POLARIS 2C 34 R

CUBA DE SOBREPOR
POLARIS 2C 34 R

Ref.: 93877/602

TRAMONTINA

AÇO INOX
— AISI 304

ACABAMENTO
— Pré-polido

ESPESSURA
— 0,6 mm

PROFUNDIDADE DA CUBA
— 152 mm

ACESSÓRIO INCLUSO
— 2 Válvula de ø 4 ½" - 94510/004

CAPACIDADE
— 13,5 + 13,5 L

Acessório Incluso		
	2 Valve Ø 4 ½" **94510/027**	Furo para torneira (Ø 35mm)
Ref.:		
93877/602	✓	

INSTALAÇÃO DA CUBA
— Sobrepor

gabarito disponível na página do produto em: tramontina.com.br

Nicho de corte para instalação

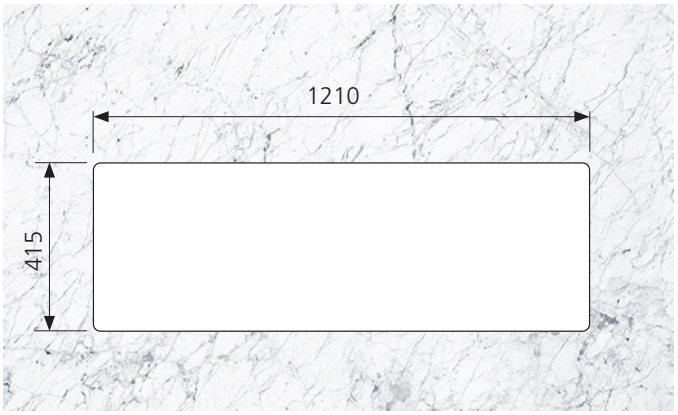

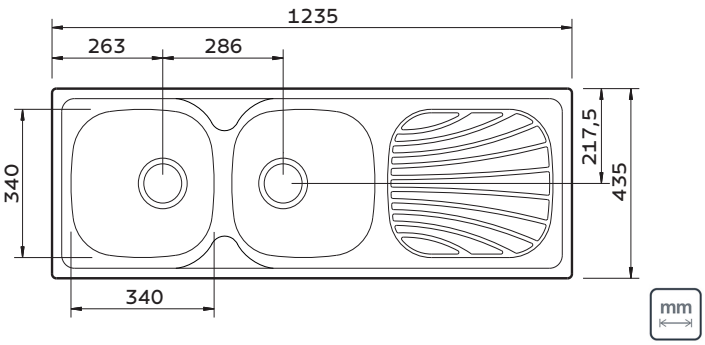

*Somente compartilhe esse material com pessoas físicas se tiver a evidência do consentimento.

Produto para uso interno | Arquivos BIM disponíveis em: tramontina.com.br/biblioteca

A Tramontina reserva-se o direito de modificar as informações da ficha técnica do produto sem aviso prévio. Todas as imagens são meramente ilustrativas.

Para mais informações acesse: tramontina.com.br