TRAMONTINA

MAREA 1.5C 34

CUBA PARA COZINHA
MAREA 1.5C 34

Ref.: 93863/123
93864/123

AÇO INOX AISI 304

ACABAMENTO
— Acetinado

ESPESSURA
— 0,7 mm

PROFUNDIDADE
—180 mm
—160 mm Cuba auxiliar

CAPACIDADE
—20,5 + 5,5 L

INSTALAÇÃO DA CUBA
— Sobrepor

Gabarito* disponível na página do produto em: tramontina.com.br

Acessórios Inclusos

	Válvula Ø 4 ½" **94510/022**	Válvula Ø 4 ½" com escape **94510/023**	Furo p/ torneira (Ø 35mm)
Ref.:			
93863/123	✓	✓	
93864/123	✓	✓	

Nicho de corte para instalação:

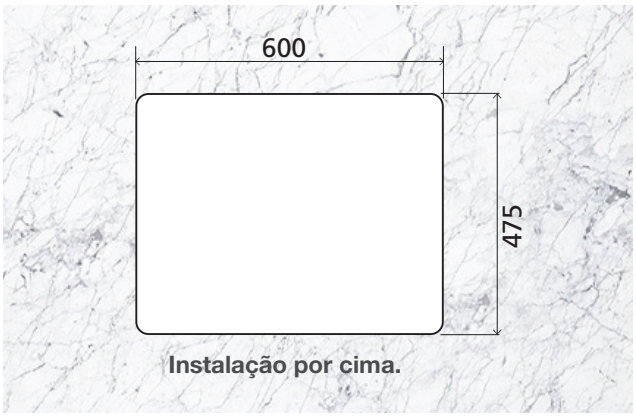

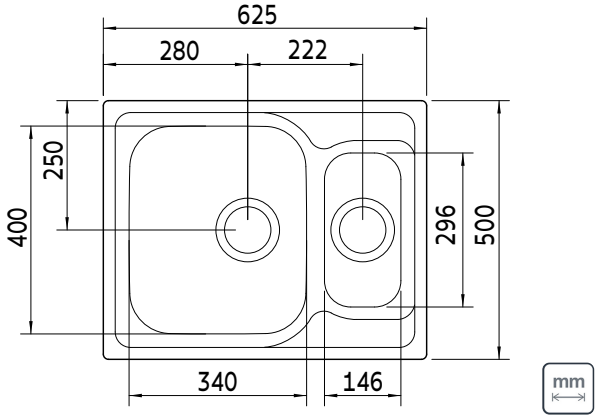

*Somente compartilhe esse material com pessoas físicas se tiver a evidência do consentimento.
Produto para uso interno | Arquivos BIM disponíveis em: tramontina.com.br/biblioteca

A Tramontina reserva-se o direito de modificar as informações da ficha técnica do produto sem aviso prévio. Todas as imagens são meramente ilustrativas.

Para mais informações acesse: tramontina.com.br