ORGANIZADORES MODULARES

Organizadores Modulares
Tramontina Pro

Tramontina Pro
modular storage system

LINHA COMPLETA DE **ORGANIZADORES**

LÍNEA COMPLETA DE ORGANIZADORES

COMPLETE LINE OF TOOL STORAGE

MADE IN BRAZIL

SOLUÇÕES EM ARMÁRIOS,BANCADAS, CARROS E PAINÉIS

SOLUCIONES EN ARMARIOS,BANCADAS, CARROS Y PAINELES

TOOL CABINETS, WORKBENCHES, ROLLER CABINETS AND WALL TOOL PANELS SOLUTION

MFS MODULAR FLEX SYSTEM

Com o sistema MFS, é possível escolher as ferramentas e posicioná-las de acordo com cada necessidade. As ferramentas ficam acondicionadas em berços de EVA com dupla camada e cor, facilitando a identificação de peças faltantes.

Con el sistema MFS, se pueden elegir las herramientas y ubicarlas de acuerdo a cada necesidad. Las herramientas quedan acondicionadas en cuencas de goma EVA de doble capa y color, facilitando la identificación de las piezas faltantes.

With the MFS system, you can choose the hand tools and position them accordingly. Hand tools are placed in the EVA storage system with a double layer and color, making it easier to see the tools that are missing.

Marque cada peça com o nome do profissional ou setor de trabalho.

Marque cada pieza con el nombre del profesional o sector de trabajo.

You can mark each hand tool according to the worker's name or its working sector.

Escolha a cor do organizador de acordo com o padrão visual da oficina mecânica ou concessionária.

Elija el color del organizador de acuerdo al padrón visual del taller mecánico o concesionaria.

Choose the tool organizer color according to the visual standard of the mechanical workshop or dealerships.

Cores padrão disponíveis: laranja, azul, cinza e vermelho. Demais cores sob consulta.

Colores estándar disponibles: naranja, azul, gris y rojo. Consultar por otros colores disponibles.

Standard colors available are orange, blue, gray, and red. Other colors upon request.

Pés para regulagem de altura, para compensar irregularidades no piso;

Pies de ajuste de altura para compensar las irregularidades del suelo;

Adjustable feet for height adjustment when floors are irregular;

Tranca para as portas com chave e puxador de plástico.

Cierre con llave para las puertas y tirador de plástico.

Doors with key locking system and plastic handle.

Possui furos na parte traseira para fixação na parede através de parafusos.

Tiene agujeros en la parte posterior para fijación en la pared con tornillos.

It has holes on the back side for easy wall fixation with screws.

Prateleiras móveis que possibilitam diferentes configurações de montagem;

Estantes móviles que permiten diferentes configuraciones de montaje

Mobile racks that enables different mounting configurations

As corrediças telescópicas garantem 100% de abertura das gavetas;

Los rieles telescópicos garantizan 100% de apertura de los cajones;

Ball bearing slides that assure 100% of drawers opening;

Sistema especial de travamento, que permite a abertura de apenas uma gaveta por vez.

Sistema especial de traba de los cajones.

Special locking system to the drawers that allow just one drawer opening at a time.

COMO MONTAR SUA BANCADA MODULAR

Como montar su bancada modular | How to assemble your modular workbench

1º

ESCOLHA O TAMPO DE MADEIRA

ELIJA LA TAPA DE MADERA /
CHOOSE THE WOOD WORKTOP

Comprimento | largo | lenght: 1,6 m

Comprimento | largo | lenght: 2,4 m

2º

ESCOLHA OS MÓDULOS

ELIJA LOS MÓDULOS /
CHOOSE THE MODULAR UNITS

Perna de apoio | pata de apoyo | Workbench leg

Módulo 2 portas | Modulo 2 puertas | 2 doors modular unit

Módulo 2 portas e 3 gavetas | Modulo 2 puertas y 3 cajones | 2 doors and 3 drawers modular unit

Módulo 1 porta e 5 gavetas | Modulo 1 puerta y 5 cajones | 1 door and 5 drawers modular unit

Módulo 7 gavetas | Modulo 7 cajones | 7 drawers modular unit

Módulo 8 gavetas | Modulo 8 cajones | 8 drawers modular unit

3º

EXEMPLOS DE MONTAGEM

EJEMPLOS DE MONTAJE
ASSEMBLING EXAMPLES

Comprimento 1,6 m
largo 1,6 m
lenght 1,6 m

Comprimento 1,6 m
largo 1,6 m
lenght 1,6 m

Comprimento 2,4 m
largo 2,4 m
lenght 2,4 m

TAMPO E PERNA DE APOIO PARA BANCADA

TAPA Y PIERNA DE APOYO PARA BANCADA /
WORKTOP AND LEG FOR WORKBENCH

Estrutura em chapas de aço conformadas.
Espessuras das chapas de 1,2 mm.
Pintura eletrostática.

Estructura en chapas de acero conformadas.
Espesor de las chapas de 1,2 mm.
Pintura electrostática.

Conformed steel sheets structure.
1.2 mm sheet thickness.
Electrostatic painting.

Tampo de madeira em compensado naval;
Acabamento envernizado;
Comprimento: 1600 mm - 44954/017
Comprimento: 2400 mm - 44954/018

Tapa de madera naval;
Acabado barnizado;
Longitud: 1600 mm - 44954/017
Longitud: 2400 mm - 44954/018

Shipbuilding wood worktop;
Varnished finishing;
Length: 1600 mm - 44954/017
Length: 2400 mm - 44954/018

MÓDULO COM 2 PORTAS

MÓDULO 2 PUERTAS / MODULAR UNIT WITH 2 DOORS

Estrutura em chapas de aço conformadas.
Prateleira interna com regulagem de altura.
2 portas com abertura de 100º.
Tranca para as portas.
Pintura eletrostática.
Capacidade de carga máxima da prateleira: 60 kg.
Espessuras das chapas do corpo: 1.2 mm.

Estructura en chapas de acero conformadas.
Estante interna con ajuste de altura.
2 puertas con abertura de 100º.
Traba para las puertas.
Pintura electrostática.
Capacidad de carga máxima para la estante: 60 Kg.
Espesor de las chapas de la estructura: 1.2 mm.

Conformed steel sheets structure.
Internal rack with height adjustment.
2 doors with 100º opening.
Lock for the doors.
Electrostatic painting.
Maximum load capacity for rack: 60 Kg.
Structure sheet thickness: 1.2 mm.

1 - Ref. 44954/014

2 - Ref. 44954/017
Ref. 44954/018

Ref. 44954/016

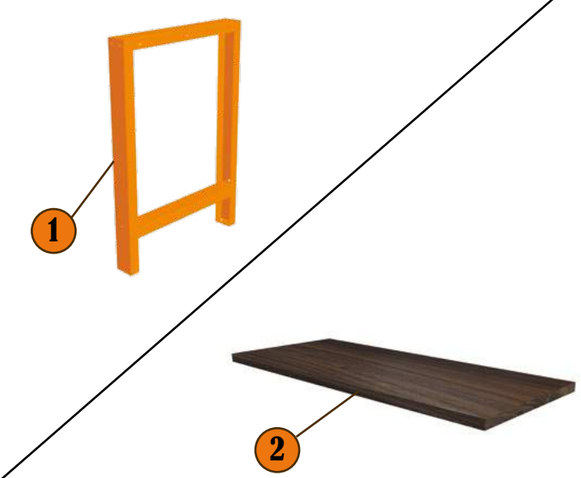

MÓDULO COM 5 GAVETAS E 1 PORTA

MODULO CON 5 CAJONES Y 1 PUERTA /
MODULAR UNIT 5 DRAWERS AND 1 DOOR

Estrutura em chapas de aço conformadas.
5 gavetas com corrediças telescópicas.
1 porta com abertura de 90°.
Tranca para a porta e gavetas.
Pintura eletrostática.
Capacidade de carga máxima gavetas com altura de 75 mm: 20 kg;
Capacidade de carga máxima gavetas com altura de 155 mm: 30 kg;
Espessuras das chapas do corpo e gavetas: 1.2 mm.
Espessuras das chapas da porta: 0.9 mm.

Estructura en chapas de acero conformadas.
Cinco cajones con rieles telescópicos.
Una puerta con apertura de 90°.
Traba para la puerta y los cajones.
Pintura electrostática.
Capacidad de carga máxima cajón con 75 mm de altura: 20 Kg;
Capacidad de carga máxima cajón con 155 mm de altura: 30 Kg;
Espesor de las chapas de la estructura y cajones: 1.2 mm.
Espesor de las chapas de la puerta: 0.9 mm.

Conformed steel sheets structure.
Five drawers with ball bearing slides.
One door with 90° opening.
Locks for the door and drawers.
Electrostatic painting.
Maximum load capacity of 75 mm drawer: 20 Kg.
Maximum load capacity of 155 mm drawer: 30 Kg.
Structure and drawers sheet thickness: 1.2 mm.
Doors sheet thickness: 0.9 mm.

Ref. 44954/011

MÓDULO COM 3 GAVETAS E 2 PORTAS

MODULO CON 3 CAJONES Y 2 PUERTAS /
MODULAR UNIT 3 DRAWERS AND 2 DOORS

Estrutura em chapas de aço conformadas.
3 gavetas com corrediças telescópicas.
2 portas com abertura de 100°.
Tranca para as portas e gavetas.
Pintura eletrostática.
Capacidade de carga máxima gavetas com altura de 75 mm: 20 kg;
Capacidade de carga máxima gavetas com altura de 155 mm: 30 kg;
Espessuras das chapas do corpo e gavetas: 1.2 mm.
Espessuras das chapas da porta: 0.9 mm.

Estructura en chapas de acero conformadas.
Tres cajones con rieles telescópicos.
Dos puertas con apertura de 100°.
Traba para las puertas y cajones.
Pintura electrostática.
Capacidad de carga máxima cajón con 75 mm de altura: 20 Kg;
Capacidad de carga máxima cajón con 155 mm de altura: 30 Kg;
Espesor de las chapas de la estructura y cajones: 1.2 mm.
Espesor de las chapas de la puerta: 0.9 mm.

Conformed steel sheets structure.
Three drawers with ball bearing slides.
Two doors with 100° opening.
Locks for the door and drawers.
Electrostatic painting.
Maximum load capacity of 75 mm drawer: 20 Kg.
Maximum load capacity of 155 mm drawer: 30 Kg.
Structure and drawers sheet thickness: 1.2 mm.
Doors sheet thickness: 0.9 mm.

Ref. 44954/012

MÓDULO COM 7 GAVETAS

MODULO CON 7 CAJONES/
MODULAR UNIT 7 DRAWERS

Estrutura em chapas de aço conformadas.
7 gavetas com corrediças telescópicas.
Tranca para as gavetas.
Pintura eletrostática.
Capacidade de carga máxima gavetas com altura de 75 mm: 20 kg;
Capacidade de carga máxima gavetas com altura de 155 mm: 30 kg;
Espessuras das chapas do corpo e gavetas: 1.2 mm.

Estructura en chapas de acero conformadas.
Siete cajones con rieles telescópicos.
Traba para los cajones.
Pintura electrostática.
Capacidad de carga máxima cajón con 75 mm de altura: 20 Kg;
Capacidad de carga máxima cajón con 155 mm de altura: 30 Kg;
Espesor de las chapas de la estructura y cajones: 1.2 mm.

Conformed steel sheets structure.
Seven drawers with ball bearing slides.
Locks for the drawers.
Electrostatic painting.
Maximum load capacity of 75 mm drawer: 20 Kg.
Maximum load capacity of 155 mm drawer: 30 Kg.
Structure and drawers sheet thickness: 1.2 mm.

Ref. 44954/013

MÓDULO COM 8 GAVETAS

MODULO CON 8 CAJONES/
MODULAR UNIT 8 DRAWERS

Estrutura em chapas de aço conformadas.
8 gavetas com corrediças telescópicas.
Tranca para as gavetas.
Pintura eletrostática.
Capacidade de carga máxima gavetas com altura de 75 mm: 20 kg.
Capacidade de carga máxima gavetas com altura de 155 mm: 30 kg.
Espessuras das chapas do corpo e gavetas: 1.2 mm.

Estructura en chapas de acero conformadas.
Ocho cajones con rieles telescópicos.
Traba para las puertas y cajones.
Pintura electrostática.
Capacidad de carga máxima cajón con 75 mm de altura: 20 Kg.
Capacidad de carga máxima cajón con 155 mm de altura: 30 Kg.
Espesor de las chapas de la estructura y cajones: 1.2 mm.

Conformed steel sheets structure.
Eight drawers with ball bearing slides.
Locks for the door and drawers.
Electrostatic painting.
Maximum load capacity of 75 mm drawer: 20 Kg.
Maximum load capacity of 155 mm drawer: 30 Kg.
Structure and drawers sheet thickness: 1.2 mm.

Ref. 44954/015

EXEMPLO 1

EJEMPLO 1/ EXAMPLE 1

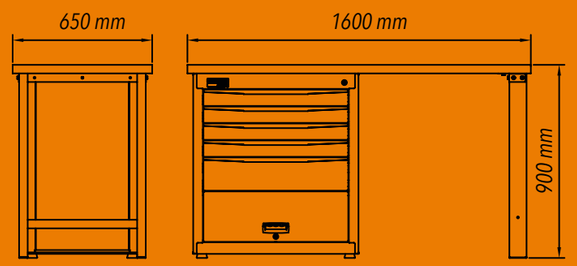

Capacidade de carga máxima distribuída: 800 Kg.
Tampo de madeira em compensado naval envernizado
com 40 mm de espessura

Capacidad de carga máxima repartida: 800 Kg;
Tapa de madera naval con acabado barnizado y espesor de 40 mm.

Maximum distributed load capacity: 800 Kg.
40 mm thickness shipbuilding wood worktop with varnished finishing.

1 - Ref. 44954/017 2 - Ref. 44954/012 3 - Ref. 44954/014

EXEMPLO 2

EJEMPLO 2/ EXAMPLE 2

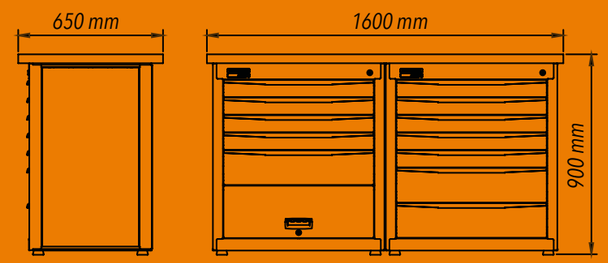

Capacidade de carga máxima distribuída: 1200 Kg.
Tampo de madeira em compensado naval envernizado
com 40 mm de espessura.

Capacidad de carga máxima repartida: 1200 Kg;
Tapa de madera naval con acabado barnizado y espesor de 40 mm.

Maximum distributed load capacity: 1200 Kg.
40 mm thickness shipbuilding wood worktop with varnished finishing.

1 - Ref. 44954/017 2 - Ref. 44954/012 3 - Ref. 44954/013

EXEMPLO 3

EJEMPLO 3/ EXAMPLE 3

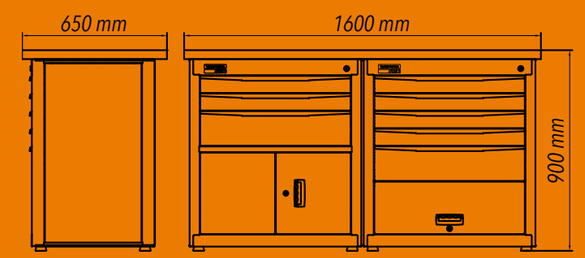

Capacidade de carga máxima distribuída: 1200 Kg.
Tampo de madeira em compensado naval envernizado
com 40 mm de espessura.

Capacidad de carga máxima repartida: 1200 Kg;
Tapa de madera naval con acabado barnizado y espesor de 40 mm.

Maximum distributed load capacity: 1200 Kg.
40 mm thickness shipbuilding wood worktop with varnished finishing.

1 - Ref. 44954/017 2 - Ref. 44954/012 3 - Ref. 44954/011

EXEMPLO 4

EJEMPLO 4/ EXAMPLE 4

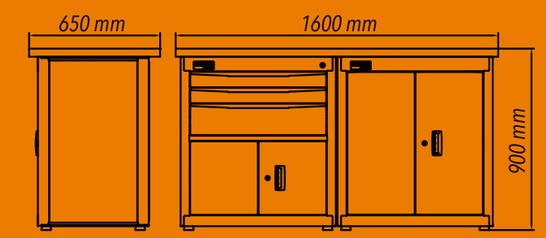

Capacidade de carga máxima distribuída: 1200 Kg.
Tampo de madeira em compensado naval envernizado
com 40 mm de espessura.

Capacidad de carga máxima repartida: 1200 Kg;
Tapa de madera naval con acabado barnizado y espesor de 40 mm.

Maximum distributed load capacity: 1200 Kg.
40 mm thickness shipbuilding wood worktop with varnished finishing.

1 - Ref. 44954/017 2 - Ref. 44954/012 3 - Ref. 44954/016

EXEMPLO 5

EJEMPLO 5/ EXAMPLE 5

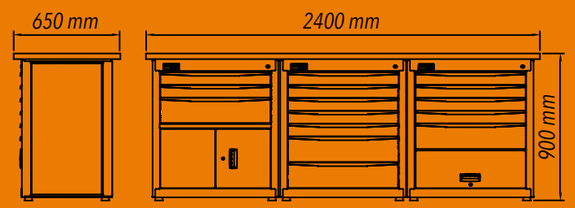

Capacidade de carga máxima distribuída: 1500 Kg.
Tampo de madeira em compensado naval envernizado
com 40 mm de espesura

Capacidad de carga máxima repartida: 1500 Kg;
Tapa de madera naval con acabado barnizado y espesor de 40 mm.

Maximum distributed load capacity: 1500 Kg.
40 mm thickness shipbuilding wood worktop with varnished finishing.

1 - Ref. 44954/018 3 - Ref. 44954/012
2 - Ref. 44954/011 4 - Ref. 44954/013

EXEMPLO 6

EJEMPLO 6/ EXAMPLE 6

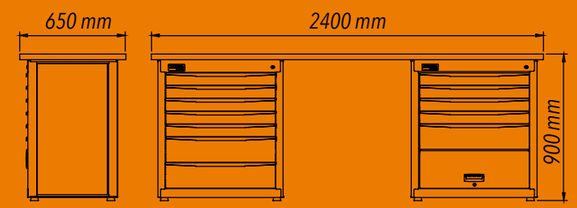

Capacidade de carga máxima distribuída: 1200 Kg.
Tampo de madeira em compensado naval envernizado
com 40 mm de espessura

Capacidad de carga máxima repartida: 1200 Kg;
Tapa de madera naval con acabado barnizado y espesor de 40 mm.

Maximum distributed load capacity: 1200 Kg.
40 mm thickness shipbuilding wood worktop with varnished finishing.

1 - Ref.44954/018 2 - Ref. 44954/011 3 - Ref. 44954/013

EXEMPLO 7

EJEMPLO 7/ EXAMPLE 7

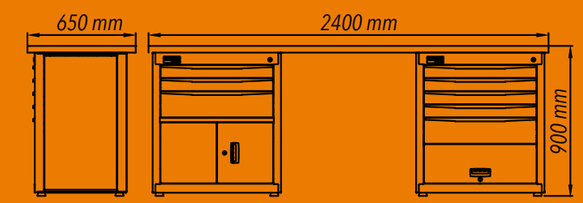

Capacidade de carga máxima distribuída: 1200 Kg.
Tampo de madeira em compensado naval envernizado
com 40 mm de espessura

Capacidad de carga máxima repartida: 1200 Kg;
Tapa de madera naval con acabado barnizado y espesor de 40 mm.

Maximum distributed load capacity: 1200 Kg.
40 mm thickness shipbuilding wood worktop with varnished finishing.

1 - Ref. 44954/018 2 - Ref. 44954/012 3 - Ref. 44954/011

EXEMPLO 8

EJEMPLO 8/ EXAMPLE 8

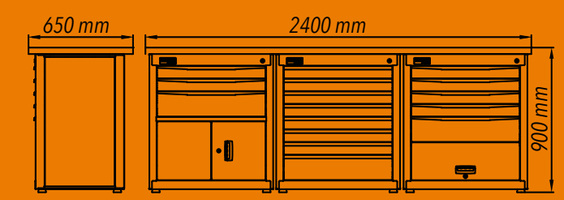

Capacidade de carga máxima distribuída: 1500 Kg.
Tampo de madeira em compensado naval envernizado
com 40 mm de espesura

Capacidad de carga máxima repartida: 1500 Kg;
Tapa de madera naval con acabado barnizado y espesor de 40 mm.

Maximum distributed load capacity: 1500 Kg.
40 mm thickness shipbuilding wood worktop with varnished finishing.

1 - Ref. 44954/018 3 - Ref. 44954/015
2 - Ref. 44954/012 4 - Ref. 44954/011

BANCADA 2 GAVETAS

BANCADA 2 CAJONES/ 2 DRAWERS WORKBENCH

Tampo de 1,6 m em madeira com espessura de 40 mm.
Estrutura em chapas de aço conformadas.
2 gavetas com corrediças telescópicas.
Capacidade de carga máxima por gaveta: 30 Kg.
Capacidade de carga máxima: 1400 kg.
Trancas para as gavetas.
Espessuras das chapas de 1,2 mm.
Pintura eletrostática.

Tapa de 1,6 m en madera con espesor de 40 mm.
Estructura en chapas de acero conformadas.
Dos cajones con rieles telescópicos.
Traba para los cajones.
Espesor de las chapas de 1,2 mm.
Capacidad de carga máxima por cajón: 30Kg.
Capacidad de carga máxima: 1400 Kg.
Pintura electrostática.

1.6 m length wood worktop with 40 mm thickness.
Conformed steel sheets structure.
Two drawers with ball bearing slides.
Lock for the drawers.
Drawer capacity: 30 Kg.
Total load capacity: 1400 Kg.
1.2 mm sheet thickness.
Electrostatic painting.

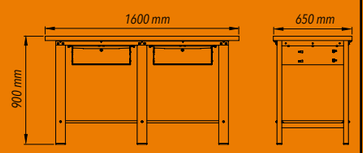

Ref. 44954/040

BANCADA 2 GAVETAS

BANCADA 2 CAJONES/ 2 DRAWERS WORKBENCH

Tampo metálico de 1,6 m com espessura de 1,9 mm.
Estrutura em chapas de aço conformadas.
2 gavetas com corrediças telescópicas.
Trancas para as gavetas.
Capacidade de carga máxima por gaveta: 30 kg.
Capacidade de carga total: 400 kg.
Espessuras das chapas das pernas: 1,9 mm.
Pintura eletrostática.

Tapa de 1,6 m en metal con espesor de 1,9 mm.
Estructura en chapas de acero conformadas.
Dos cajones con rieles telescópicos.
Traba para los cajones.
Capacidad de carga máxima por cajón: 30 kg.
Capacidad total de carga: 400 kg.
Espesor de las chapas de las pernas: 1,9 mm.
Pintura electrostática.

1.6 m length metal worktop with 1.9 mm thickness.
Conformed steel sheets structure.
Two drawers with ball bearing slides.
Lock for the drawers.
Drawer capacity: 30 kg.
Total load capacity: 400 kg.
Sheet thickness for the legs: 1.9 mm.
Electrostatic painting.

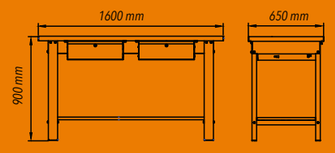

Ref. 44954/045

BANCADA REGULÁVEL

BANCADA CON PIERNAS REGULABLES / WORKBENCH WITH ADJUSTABLE LEGS

Tampo de 1,6 m em madeira com espessura de 40 mm.
Estrutura em chapas de aço conformadas.
Altura mínima: 750 mm | Altura máxima: 1.100 mm (passo 25 mm).
Capacidade de carga máxima: 250 kg.
Espessuras das chapas das pernas: 1,2 mm.
Pintura eletrostática..

Tapa de 1,6 m en madera con espesor de 40 mm.
Estructura en chapas de acero conformadas.
Altura mínima: 750 mm | Altura máxima: 1.100 mm (paso 25 mm).
Capacidad de carga máxima: 250 kg.
Espesor de las chapas: 1,2 mm.
Pintura electrostática.

1.6 m length wood worktop with 40 mm thickness.
Conformed steel sheets structure.
Minimal height: 750 mm | Maximum height: 1.100 mm (pass 25 mm).
Total load capacity: 250 kg.
Sheet thickness: 1.2 mm.
Electrostatic painting.

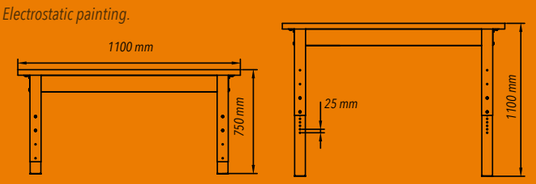

Ref. 44954/060

BANCADA 2 PERNAS

BANCADA CON 2 PIERNAS / WORKBENCH WITH 2 LEGS

Tampo de 1,6 m em madeira com espessura de 40 mm.
Estrutura em chapas de aço conformadas.
Capacidade de carga máxima: 250 kg.
Espessuras das chapas das pernas: 1,2 mm.
Pintura eletrostática.

Tapa de 1,6 m en madera con espesor de 40 mm.
Estructura en chapas de acero conformadas.
Capacidad total de carga máxima: 250 kg.
Espesor de las chapas: 1,2 mm.
Pintura electrostática.

1.6 m length wood worktop with 40 mm thickness.
Conformed steel sheets structure.
Total load capacity: 250 kg.
Sheet thickness: 1.2 mm.
Electrostatic painting.

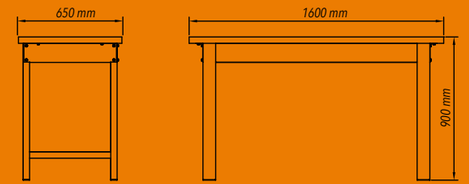

Ref. 44954/061

BANCADA DE CANTO L

BANCADA ESQUINA L/ L CORNER WORKBENCH

Tampo em madeira com espessura de 40 mm.
Estrutura em chapas de aço conformadas.
1 porta com abertura de 100º.
Tranca para a porta..
Capacidade de carga máxima distribuída: 800 Kg.
Capacidade de carga distribuída da prateleira: 60 Kg.
Espessuras das chapas do corpo: 1.2 mm.
Espessuras das chapas da porta: 0.9 mm.

Tapa en madera con espesor de 40 mm.
Estructura en chapas de acero conformadas.
Una puerta con apertura de 100º.
Traba para la puerta.
Capacidad de carga máxima repartida: 800 Kg;
Capacidad de carga repartida máxima de la estante: 60 Kg;
Espesor de las chapas de la estructura y cajones: 1.2 mm.
Espesor de las chapas de la puerta: 0.9 mm.

Wood worktop with 40 mm thickness.
Conformed steel sheets structure.
One door with 100º opening.
Lock for the door.
Maximum distributed load capacity: 800 Kg.
Maximum distributed rack capacity: 60 Kg.
Structure and drawers sheet thickness: 1.2 mm.
Doors sheet thickness: 0.9 mm.

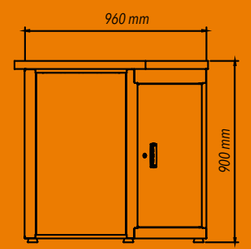

Ref. 44954/050

ARMÁRIO 2 PORTAS

ARMARIO 2 PUERTAS / 2 DOORS CABINET

Estrutura em chapas de aço conformadas.
2 portas com abertura de 100º.
Tranca para a portas.
Capacidade de carga máxima distribuída: 400 Kg.
Capacidade de carga distribuída de cada prateleira: 60 Kg.
Espessuras das chapas do corpo, porta e prateleiras: 0.9 mm.
Pintura eletrostática.

Estructura en chapas de acero conformadas.
2 puertas con apertura de 100º.
Traba para la puertas.
Capacidad de carga máxima repartida: 400 Kg.
Capacidad de carga repartida máxima de cada estante: 60 Kg.
Espesor de las chapas de la estructura, puerta y estante: 0.9 mm.
Pintura electrostática.

Conformed steel sheets structure.
2 doors with 100º opening.
Lock for the doors.
Maximum distributed load capacity: 400 Kg.
Maximum distributed individual
rack capacity: 60 Kg.
Body, doors and rack sheet thickness: 0.9 mm.
Electrostatic painting.

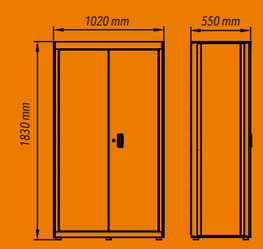

Altura / height:
1830 mm

Ref.
44955/010

ARMÁRIO 2 PORTAS COM VISOR

ARMARIO 2 PUERTAS CON PANTALLAS / 2 DOORS CABINET WITH VIEWERS

Estrutura em chapas de aço conformadas.
2 portas com abertura de 100º com visores de acrílico.
Tranca para a portas.
Capacidade de carga máxima distribuída: 400 Kg.
Capacidade de carga distribuída de cada prateleira: 60 Kg.
Espessuras das chapas do corpo, porta e prateleiras: 0.9 mm.
Pintura eletrostática.

Estructura en chapas de acero conformadas.
2 puertas con apertura de 100º con pantallas de acrílico.
Traba para la puertas.
Capacidad de carga máxima repartida: 400 Kg.
Capacidad de carga repartida máxima de cada estante: 60 Kg.
Espesor de las chapas de la estructura, puerta y estante: 0.9 mm.
Pintura electrostática.

Conformed steel sheets structure.
2 doors with 100º opening and acrylic viewers.
Lock for the doors.
Maximum distributed load capacity: 400 Kg.
Maximum distributed individual rack capacity: 60 Kg.
Body, doors and rack sheet thickness: 0.9 mm.
Electrostatic painting.

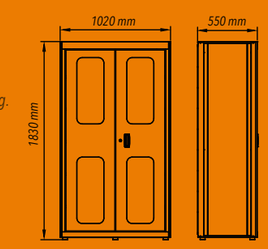

Altura / height:
1830 mm

Ref.
44955/020

ARMÁRIO 5 GAVETAS COM VISOR

ARMÁRIO CON 5 CAJONES Y PANTALLAS / TOOL CABINET WITH 5 DRAWERS AND VIEWERS

Estrutura em chapas de aço conformadas.
2 portas com abertura de 100º com visores de acrílico.
Módulo de ferramentas com 5 gavetas com corrediças telescópicas.
Tranca para as portas e gavetas.
Capacidade de carga máxima distribuída: 400 Kg.
Capacidade de carga distribuída de cada prateleira: 60 Kg.
Espessuras das chapas do corpo, porta e prateleiras: 0.9 mm.
Espessuras das chapas do módulo de ferramentas: 1.2 mm.
Pintura eletrostática.

Estructura en chapas de acero conformadas.
2 puertas con apertura de 100º con pantallas de acrílico.
Modulo para herramientas con 5 cajones de rieles telescópicos.
Traba para las puertas y cajones.
Capacidad de carga máxima repartida: 400 Kg.
Capacidad de carga repartida máxima de cada estante: 60 Kg.
Espesor de las chapas de la estructura, puerta y estante: 0.9 mm.
Espesor de las chapas del modulo para herramientas: 1.2 mm.
Pintura electrostática.

Conformed steel sheets structure.
2 doors with 100º opening and acrylic viewers.
Tool modular with 5 ball bearing slides drawers.
Lock for the doors and drawers.
Maximum distributed load capacity: 400 Kg.
Maximum distributed individual rack capacity: 60 Kg.
Tool cabinet body, doors and rack sheet thickness: 0.9 mm.
Tool modular unit sheet thickness: 1.2 mm.
Electrostatic painting.

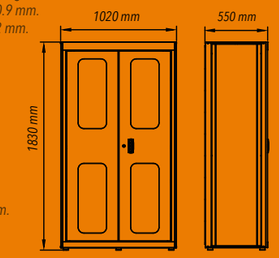

Altura / height:
1830 mm

Ref.
44955/023

ARMÁRIO 1 PORTA

ARMARIO 1 PUERTA / 1 DOOR CABINET

Estrutura em chapas de aço conformadas.
Porta com abertura de 100°.
Tranca para a porta.
Pintura eletrostática.
Capacidade de carga máxima distribuída: 200 Kg.
Capacidade de carga distribuída de cada prateleira: 60 Kg.
Espessuras das chapas do corpo, porta e prateleiras: 0.9 mm.

Estructura en chapas de acero conformadas.
Puerta con apertura de 100°.
Traba para la puerta.
Capacidad de carga máxima repartida: 200 Kg.
Capacidad de carga repartida máxima de cada estante: 60 Kg.
Espesor de las chapas de la estructura, puerta y estante: 0.9 mm.
Pintura electrostática.

Conformed steel sheets structure.
Door with 100° opening.
Lock for the door.
Maximum distributed load capacity: 200 Kg.
Maximum distributed individual rack capacity: 60 Kg.
Body, doors and rack sheet thickness: 0.9 mm.
Electrostatic painting.

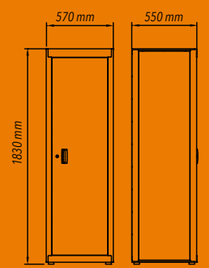

Altura / height:
1830 mm

Ref. 44955/011
Ref. 44955/012

44955/011

44955/012

Acompanha 29 caixas plásticas BIN
Viene con 29 cubetas BIN
Comes with 29 plastic BINs

ARMÁRIO 1 PORTA COM VISOR

ARMARIO 1 PUERTA CON PANTALLAS / 1 DOOR CABINET WITH VIEWERS

Estrutura em chapas de aço conformadas.
Porta com abertura de 100º com visores de acrílico.
Tranca para a porta.
Capacidade de carga máxima distribuída: 200 Kg.
Capacidade de carga distribuída de cada prateleira: 60 Kg.
Espessuras das chapas do corpo, porta e prateleiras: 0.9 mm.
Pintura eletrostática.

Estructura en chapas de acero conformadas.
Puerta con apertura de 100º con pantallas de acrílico.
Traba para la puerta.
Capacidad de carga máxima repartida: 200 Kg.
Capacidad de carga repartida máxima de cada estante: 60 Kg.
Espesor de las chapas de la estructura, puerta y estante: 0.9 mm.
Pintura electrostática.

Conformed steel sheets structure.
Door with 100º opening and acrylic viewers.
Lock for the door.
Maximum distributed load capacity: 200 Kg.
Maximum distributed individual rack capacity: 60 Kg.
Body, doors and rack sheet thickness: 0.9 mm.
Electrostatic painting.

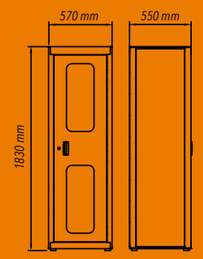

Altura / height:
1830 mm

Ref. 44955/021
Ref. 44955/022

44955/021

44955/022

Acompanha 29 caixas plásticas BIN
Viene con 29 cubetas BIN
Comes with 29 plastic BINs

MÓDULOS DE PARAFUSOS

CAJA PLÁSTICA BIN / BIN PLASTIC BOX

Corpo injetado em plástico.

Cuerpo inyectado en plástico.

Plastic injected body.

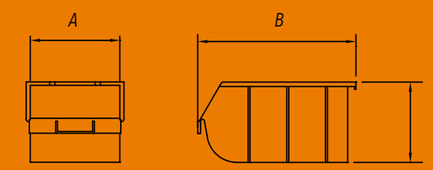

REF.	n.º	CAPACIDADE / CAPACIDAD / CAPACITY	mm A	B	C
44955/901	3	1 L	105	180	75
44955/902	5	4 L	155	250	120
44955/903	7	13 L	390	580	230

Ref. 44955/901
Ref. 44955/902
Ref. 44955/903

ESTANTE METÁLICA

ESTANTERÍA METÁLICA | STEEL SHELVING

Estrutura em chapas de aço conformadas de 1,2 mm de espessura.
Capacidade de carga máxima distribuída: 400 Kg.
Capacidade de carga distribuída de cada prateleira: 60 Kg.
Pintura eletrostática.

Estructura en chapas de acero conformadas con espesor de 1,2 mm.
Capacidad de carga máxima repartida: 400 Kg.
Capacidad de carga repartida máxima de cada estante: 60 Kg.
Pintura electrostática.

Conformed steel sheets structure with 1,2 mm thickness.
Maximum distributed load capacity: 400 Kg.
Maximum distributed individual rack capacity: 60 Kg.
Electrostatic painting.

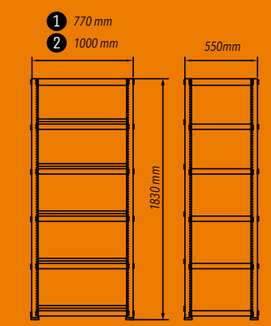

Altura / height:
1830 mm

1 - Ref. 44956/001 - 770 mm
2 - Ref. 44956/002 - 1000 mm

PAINEL SUPERIOR PEQUENO

PANEL SUPERIOR PEQUEÑO / SMALL WALL PANEL

Estrutura em chapas de aço conformadas.
Duas portas com abertura de 100°.
Trancas para as portas com chave.
Pintura eletrostática.
Capacidade de carga máxima distribuída: 150 Kg.
Capacidade de carga distribuída da prateleira: 60 Kg.
Espessuras das chapas do corpo, porta e prateleiras: 0.9 mm.

Estructura en chapas de acero conformadas.
Dos puertas con apertura de 100°.
Traba para las puertas.
Pintura electrostática.
Capacidad de carga máxima repartida: 150 Kg;
Capacidad de carga repartida máxima de la estante: 60 Kg;
Espesor de las chapas de la estructura, puerta y estante: 0.9 mm.

Conformed steel sheets structure.
Two doors with 100° opening.
Lock for the doors.
Electrostatic painting.
Maximum distributed load capacity: 150 Kg.
Maximum distributed rack capacity: 60 Kg.
Body, doors and rack sheet thickness: 0.9 mm.

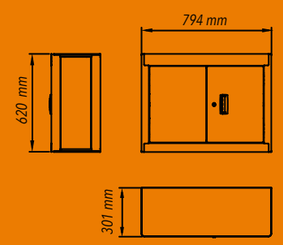

Altura / height: 620 mm | Peso / weight: 21 kg | Ref. 44953/004

PAINEL SUPERIOR GRANDE

PANEL SUPERIOR GRANDE / LARGE WALL PANEL

Estrutura em chapas de aço conformadas.
Duas portas com abertura de 100°.
Trancas para as portas com chave.
Pintura eletrostática.
Capacidade de carga máxima distribuída: 150 Kg.
Capacidade de carga distribuída da prateleira: 60 Kg.
Espessuras das chapas do corpo, porta e prateleiras: 0.9 mm.

Estructura en chapas de acero conformadas.
Dos puertas con apertura de 100°.
Traba para las puertas.
Pintura electrostática.
Capacidad de carga máxima repartida: 150 Kg;
Capacidad de carga repartida máxima de la estante: 60 Kg;
Espesor de las chapas de la estructura, puerta y estante: 0.9 mm.

Conformed steel sheets structure.
Two doors with 100° opening.
Lock for the doors.
Electrostatic painting.
Maximum distributed load capacity: 150 Kg.
Maximum distributed rack capacity: 60 Kg.
Body, doors and rack sheet thickness: 0.9 mm.

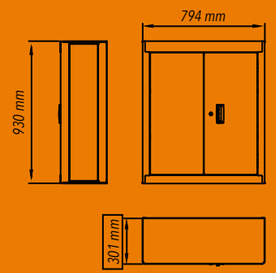

Altura / height: 930 mm | Ref. 44953/005

PAINEL SUPERIOR CANTO L

PANEL SUP. ESQUINA L / L CORNER WALL PANEL

Estrutura em chapas de aço conformadas.
Duas portas com abertura de 100°.
Trancas para as portas.
Pintura eletrostática.
Capacidade de carga máxima distribuída: 150 Kg.
Capacidade de carga distribuída da prateleira: 60 Kg.
Espessuras das chapas do corpo, porta e prateleiras: 0.9 mm.

Estructura en chapas de acero conformadas.
Dos puertas con apertura de 100°.
Traba para las puertas.
Pintura electrostática.
Capacidad de carga máxima repartida: 150 Kg;
Capacidad de carga repartida máxima de la estante: 60 Kg;
Chapas de la estructura, puerta y estante: 0.9 mm.

Conformed steel sheets structure.
Two doors with 100° opening.
Lock for the doors.
Electrostatic painting.
Maximum distributed load capacity: 150 Kg.
Maximum distributed rack capacity: 60 Kg.
Body, doors and rack sheet thickness: 0.9 mm.

Específico para montagens em cantos com ângulo de 90°.
Específico para montaje en esquinas con ángulo de 90°.
Specific for assemblies in corners with 90° angle.

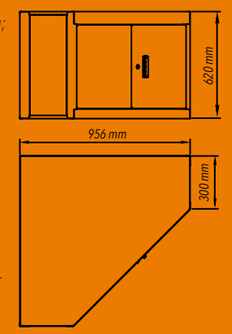

Altura / height: 620 mm | ref. 44953/006

PAINEL SUPERIOR CANTO L

PANEL SUP. ESQUINA L / L CORNER WALL PANEL

Estrutura em chapas de aço conformadas.
Duas portas com abertura de 100°.
Trancas para as portas.
Pintura eletrostática.
Capacidade de carga máxima distribuída: 150 Kg.
Capacidade de carga distribuída da prateleira: 60 Kg.
Espessuras das chapas do corpo, porta e prateleiras: 0.9 mm.

Estructura en chapas de acero conformadas.
Dos puertas con apertura de 100°.
Traba para las puertas.
Pintura electrostática.
Capacidad de carga máxima repartida: 150 Kg;
Capacidad de carga repartida máxima de la estante: 60 Kg;
Chapas de la estructura, puerta y estante: 0.9 mm.

Conformed steel sheets structure.
Two doors with 100° opening.
Lock for the doors.
Electrostatic painting.
Maximum distributed load capacity: 150 Kg.
Maximum distributed rack capacity: 60 Kg.
Body, doors and rack sheet thickness: 0.9 mm.

Específico para montagens em cantos com ângulo de 90°.
Específico para montaje en esquinas con ángulo de 90°.
Specific for assemblies in corners with 90° angle.

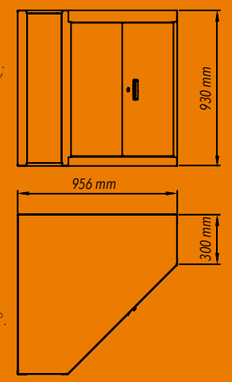

Altura / height: 930 mm | ref. 44953/007

PAINEL COM PERSIANAS DE PVC

PANEL PARA HERRAMIENTAS CON PERSIANAS DE PVC / PVC ROLLING SHUTTER TOOL PANEL

Estrutura em chapas de aço conformadas.
Duas portas com persianas de PVC.
Trancas para as portas.
Pintura eletrostática.
Capacidade de carga máxima distribuída: 150 Kg.
Espessuras das chapas: 0.9 mm.
Acompanha 30 ganchos para ferramentas de 40 mm de comprimento e 30 gachos para ferramentas de 65 mm de comprimento.

Estructura en chapas de acero conformadas.
2 puertas con persianas de PVC.
Traba para las puertas.
Pintura electrostática.
Capacidad de carga máxima repartida: 150 Kg.
Espesor de las chapas: 0.9 mm.
Acompañ 30 ganchos para herramientas de 40 mm e 30 ganchos para herramientas de 65 mm.

Conformed steel sheets structure.
2 rolling shutter PVC doors.
Lock for the doors.
Electrostatic painting.
Maximum distributed load capacity: 150 Kg.
Structure sheet thickness: 0.9 mm.
Follow with 30 pieces 40 mm tools hooks and 30 pieces 65 mm tools hooks.

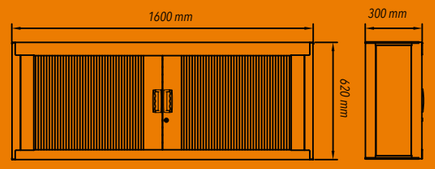

Altura / height:
620 mm

Ref.
44953/008

PAINEL PARA FERRAMENTAS

PANEL PORTA HERRAMIENTAS / PUNCHED PANEL 160 FUROS / 160 AGUJEROS / 160 HOLES

Estrutura em chapas de aço conformadas.
Espesuras das chapas: 1,06 mm.
Ganchos não inclusos.
Pintura eletrostática.

Estructura en chapas de acero conformadas.
Espesor de las chapas: 1,06 mm.
Ganchos no incluidos.
Pintura electrostática.

Conformed steel sheets structure.
Sheet thickness: 1.06 mm.
Hooks set not included.
Electrostatic painting.

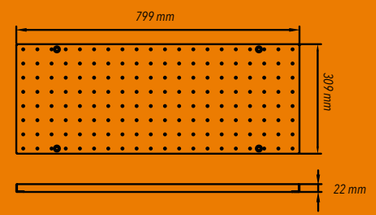

Altura / height:
309 mm

Ref.
44953/009

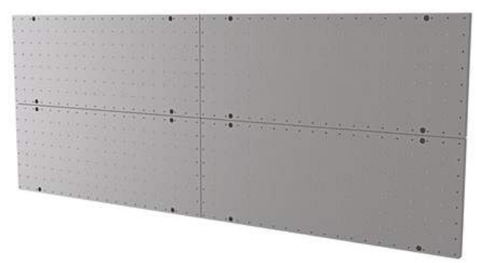

KIT GANCHOS PARA PAINEL PERFURADO

KIT GANCHOS PARA PANEL PERFORADO / HOOK SET FOR PUNCHED PANEL

Produzidos em arame de aço dobrado e soldado.
Espaçamento entre encaixes de 40 mm.
Kit com 30 peças.

Producidos en alambre de acero doblado y soldado.
Espaciamiento entre las conexiones de 40 mm.
Kit con 30 piezas.

Produced in stamped and soldering steel.
Spacing between the fits of 40 mm.
Set with 30 pieces.

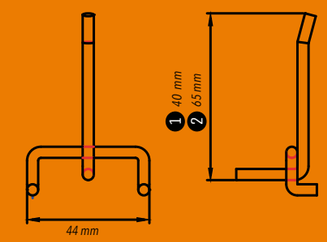

1 - Ref. 44953/991 = 40 mm
2 - Ref. 44953/992 = 65 mm

CARRO ABERTO COM 30 CAIXAS BIN

CARRO ABIERTO CON 30 CUBETAS BIN / TOOL CABINET WITH 30 BIN BOXES

Estrutura em chapas de aço conformadas.
Tranca para a gaveta com chave.
Pintura eletrostática a pó.
Capacidade de carga máxima para a gaveta: 20 kg.
Capacidade de carga estática total: 200 kg
Capacidade de carga dinâmica total: 80-100 kg.
Espessura das chapas da estrutura e gaveta: 1,2 mm.
Possui 30 caixas BIN número 3, 2 bandejas e uma gaveta com corrediças telescópicas.
Rodízios dianteiros fixos em plásticos com 125 mm de diâmetro.
Rodízios traseiros giratórios em plástico com 125 mm de diâmetro.

Estructura en chapas de acero conformadas.
Traba para el cajón con llave.
Pintura electrostática.
Capacidad de carga máxima del cajón: 20 kg.
Capacidad de carga estática total: 200 kg.
Capacidad de carga dinámica total: 80-100 kg.
Espesor de las chapas de la estructura y cajón: 1,2 mm.
Tienes 30 cubetas BIN número 3, 2 bandejas y un cajón con rieles telescópicos.
Ruedas delanteras fijas en plástico con 125 mm de diámetro.
Ruedas traseras en plástico con 125 mm de diámetro.

Conformed steel sheets structure.
Locks for the drawer with key.
Electrostatic painting.
Drawer load capacity: 20 kg.
Static load capacity: 200 kg.
Dynamic load capacity: 80-100 Kg.
Structure and drawer sheet thickness: 1.2 mm.
It has 30 plastic BIN boxes number 3, 2 shelves and one drawer with ball bearing slides.
Plastic fixed front wheels with diameter of 125 mm.
Plastic swiveling back wheels with diameter of 125 mm.

1 GAVETA
CAJÓN
DRAWER

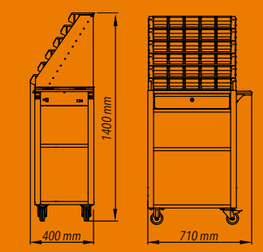

Altura / height:
1400 mm

Ref.
44951/010

Uma gaveta com corrediça telescópica.
Tranca para a gaveta, chave inclusa.
Três bandejas.

1 GAVETA
CAJÓN
DRAWER

Uno Cajón con rieles telescópicos.
Traba para lo cajón.
Tres bandejas.

One drawer with ball bearing slides.
Lock for the drawer with included keys.
Three shelves.

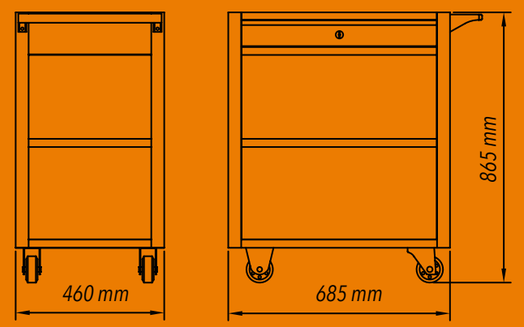

Ref. 44951/002

Duas gavetas com 75 mm de altura.
Duas portas na parte inferior do carro.
Trancas para as gavetas e portas.

2 GAVETAS
CAJONES
DRAWERS

2 PORTAS
PUERTAS
DOORS

Cajones de 75 mm de altura.
Dos puertas en la parte inferior del carro.
Trabas para los cajones y puertas.

Drawers 75 mm high.
Two doors in lower part of tool cabinet.
Locking system with key for drawers and door.

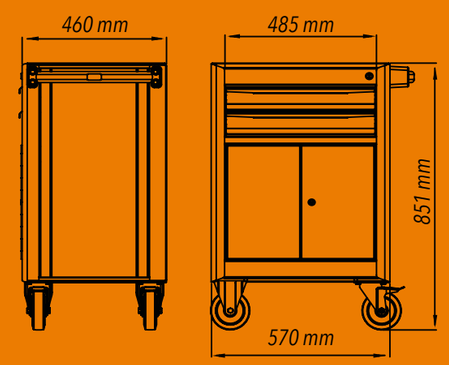

Ref. 44950/006

Três gavetas com 75 mm de altura.
Duas gavetas com 155 mm de altura.
Tranca para as gavetas.

5 GAVETAS
CAJONES
DRAWERS

Tres cajones de 75 mm de altura.
Dos cajones de 155 mm de altura.
Traba para los cajones.

Three drawers 75 mm high.
Two drawers 155 mm high.
Locking system with key for drawers.

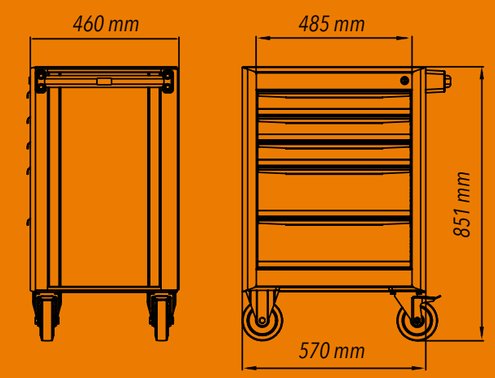

Ref. 44950/007

Cinco gavetas com 75 mm de altura.
Uma gaveta com 155 mm de altura.
Trancas com chave para as gavetas.

6 GAVETAS
CAJONES
DRAWERS

Cinco cajones de 75 mm de altura.
Uno cajón de 155mm de altura.
Traba para los cajones.

Five drawers 75 mm high.
One drawer 155 mm high.
Locking system with key for drawers.

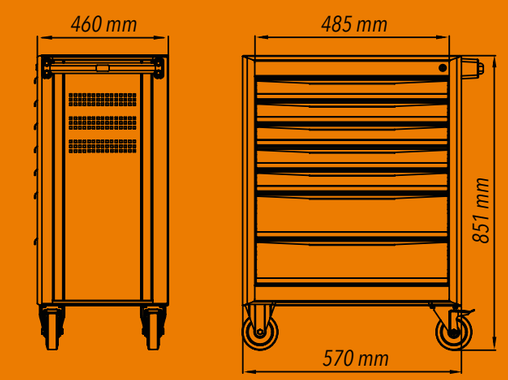

Ref. 44950/010

Duas gavetas com 75mm de altura.
Uma gaveta com 155mm de altura.
Uma porta na parte inferior do carro.
Trancas para as gavetas e porta.

3 GAVETAS CAJONES DRAWERS

Dos cajones de 75 mm de altura.
Un cajón de 155 mm de altura.
Una puerta en la parte inferior del carro.
Trabas para los cajones y puertas.

1 PORTA PUERTA DOOR

Two drawers 75 mm high.
One drawer 155 mm high.
One door in lower part of tool cabinet.
Locking system with key for drawers and door.

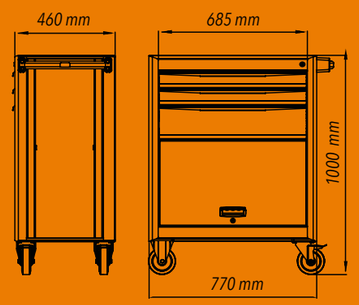

Ref. 44950/008

Quatro gavetas com 75 mm de altura.
Uma gaveta com 155 mm de altura.
Uma porta na parte inferior do carro.
Trancas para as gavetas e porta.

5 GAVETAS CAJONES DRAWERS

Cuatro cajones de 75mm de altura.
Un cajón de 155mm de altura.
Una puerta en la parte inferior del carro.
Trabas para los cajones y puertas.

1 PORTAS PUERTAS DOORS

Four drawers 75mm high.
One drawer 155mm high.
One door in lower part of tool cabinet.
Locking system with key for all drawers and door.

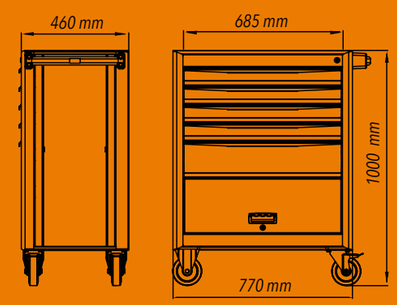

Ref. 44950/009

Advantage SUPER Series

Cinco gavetas com 75 mm de altura.
Duas gavetas com 155 mm de altura.
Trancas com chave para as gavetas.

7 GAVETAS CAJONES DRAWERS

Cinco cajones de 75 mm de altura.
Dos cajones de 155 mm de altura.
Trabas para los cajones.

Five drawers 75 mm high.
Two drawers 155 mm high.
Locking system with key for all drawers.

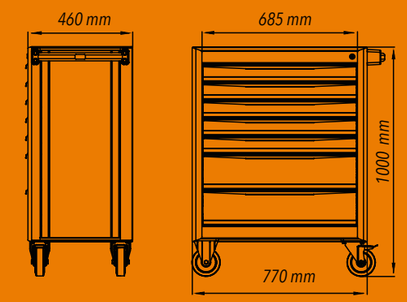

Ref. 44950/011

Sete gavetas com 75 mm de altura.
Uma gaveta com 155 mm de altura.
Trancas com chave para as gavetas.

8 GAVETAS CAJONES DRAWERS

Siete cajones de 75 mm de altura.
Un cajón de 155 mm de altura.
Trabas para los cajones.

Seven drawers 75 mm high.
One drawer 155 mm high.
Locking system with key for all drawers.

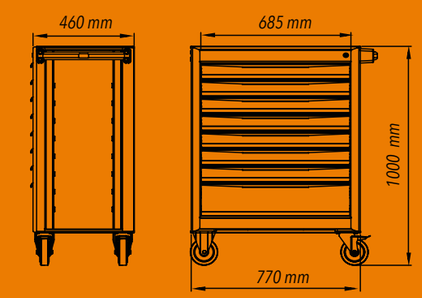

Ref. 44950/012

ACESSÓRIOS
para carros organizadores

ACCESORIOS PARA CARROS ORGANIZADORES
ROLLER CABINETS ACCESSORIES.

44954/991

- Utilizado para armazenar lubrificantes, produtos de limpeza, sprays, etc;
- *Para colocar aerosoles, productos de limpieza, pulverizadores, etc;*
- *For storing aerosols, cleaning products, sprays, etc;*

44954/992

- Utilizado para armazenar rolo de papel para limpezas durante o trabalho;
- Fácil desenrolar;
- *Para colocar rollos de papel para la limpieza durante el trabajo;*
- *Desenrollado fácil;*
- *For storing paper roll used for cleaning during work;*
- *Easy to unroll;*

44954/993

- Utilizado para armazenar catálogos, documentos, desenhos, informações técnicas, etc;
- *Para colocar catálogos, documentos, dibujos, información técnica, etc;*
- *For storing catalogs, documents, drawings, technical information, etc;*

SOLICITE SEU PROJETO!

modulares.gar@tramontina.net

Organizadores modulares Tramontina PRO: móveis feitos na medida para oficinas mecânicas.

Organizadores modulares Tramontina PRO: muebles a medida para talleres mecánicos.

Tramontina PRO modular storage systems: Tailor made furniture for mechanical workshops.

CONHEÇA A LINHA COMPLETA DE FERRAMENTAS EM:

www.tramontina.com/pro

Tramontina Garibaldi S.A. - Ind. Met.
Rua Tramontina, 600 - Três Lagoas, Garibaldi - RS, 95720-000

TRAMONTINA
PRO