CHAVE DE PARTIDA - TRQ3

TRAMONTINA

CHAVE DE PARTIDA TRIFÁSICA TRQ3-5.5P

CHAVE DE PARTIDA TRIFÁSICA TRQ3-11P

DESCRIÇÕES TÉCNICAS

PADRÕES	UN.	
Norma		IEC/EN 60947-4-1
Corrente Nominal 5.5P	A	1, 2, 2.5, 4, 6, 8, 10, 13
Corrente Nominal 11P	A	18
Tensão de Isolação	Vca	660
Tensão nominal de Utilização (Eu)	Vca	220
Tensão de Operação		85 %...110 % Eu
Frequência Nominal	Hz	50/60
Vida útil elétrica		500 x 10^3 ciclos
Vida útil mecânica		1 x 10^6 ciclos
Classe de Proteção		10A
Índice de proteção		IP55
Altitude de Instalação	m	≤ 2000
Temperatura Ambiente °C	°C	- 5 ... + 40

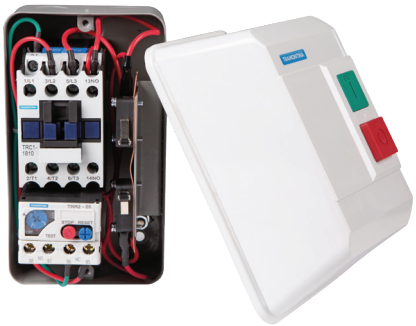

CORRENTE NOMINAL	AJUSTE DE CORRENTE	POTÊNCIA NOMINAL DE EMPREGO EM AC-3 MOTOR TRIFÁSICO			
		220 V		380 V	
A	A	kW	CV	kW	CV
1	0,63...1	0,12...0,18	0,16...0,25	0,25...0,37	0,33...0,5
2	1,25...2	0,18...0,25	0,25...0,33	0,37...0,55	0,5...0,75
2,5	1,6...2,5	0,75...1	0,37...0,55	0,5...0,75	0,75...1,1
4	2,5...4	0,55...1,1	0,55 0,75	0,75...1	1,1...1,5
6	4...6	1,1...1,5	1,1...1,5	1,5...2	2,2...3
8	5,5...8	1,5...2,2	2...3	3...3,7	4...5
10	7...10	2,2	3	3,7...4,5	5...6
13	9...13	3	4	4,5...5,5	6...7,5
18	12...18	3...4,5	4...6	5,5...9,2	7,5...12,5

TRAMONTINA ELETRIK S.A. Rodovia BR-470/RS, Km 230 - Bairro Triângulo - CEP 95185-000 Carlos Barbosa - RS - Tel: +55 (54) 3461.8200 - **tramontina.com.br**

PROTEÇÃO

A chave de partida TRQ3 possui proteção contra sobrecarga e falta de fase no motor. O relé térmico de proteção pode ser ajustado para o valor da corrente nominal do motor acionado, conforme **FIGURA 2.** A curva de disparo do relé de proteção é apresentado na **FIGURA 1.**

FIGURA 1 - CURVA CARACTERÍSTICA TEMPO - CORRENTE DO RELÉ

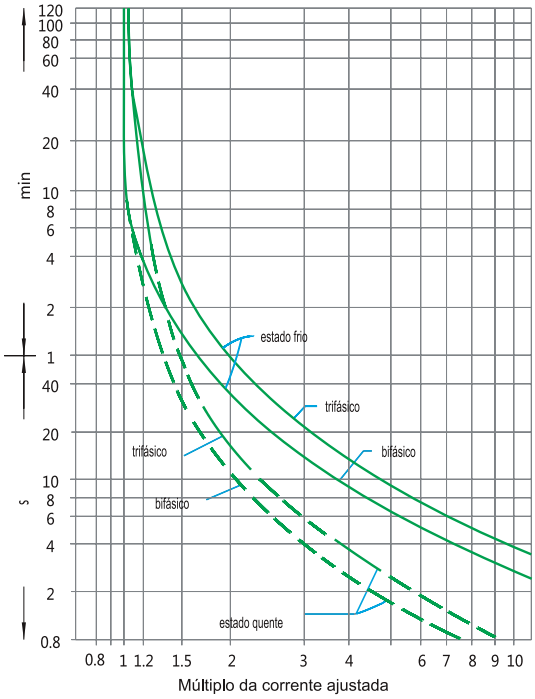

FIGURA 2 - RELÉ TÉRMICO DE PROTEÇÃO

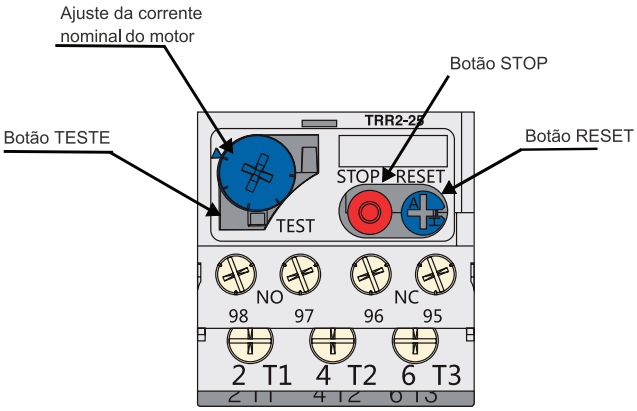

TAMANHO 5.5P - DIMENSÕES (mm)

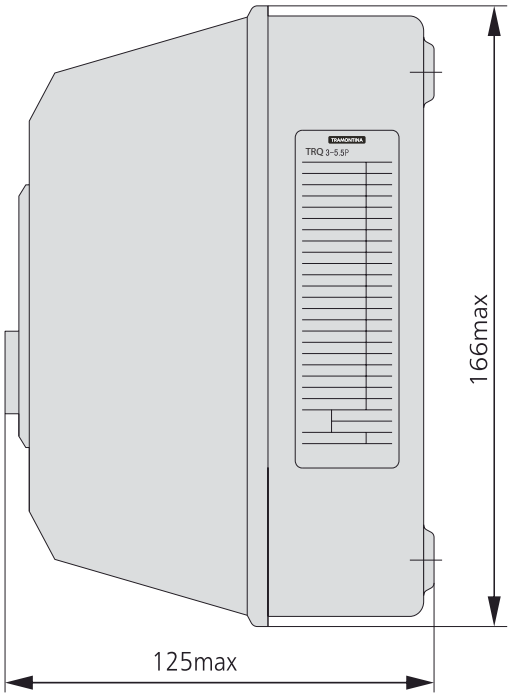

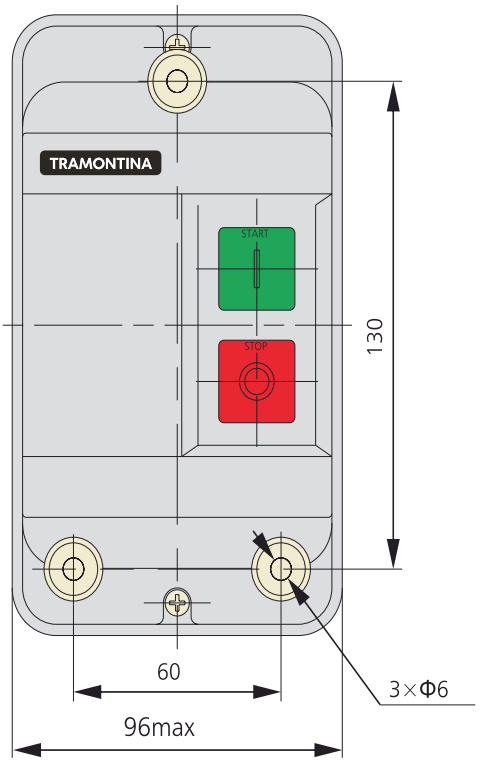

TAMANHO 11P - DIMENSÕES (mm)

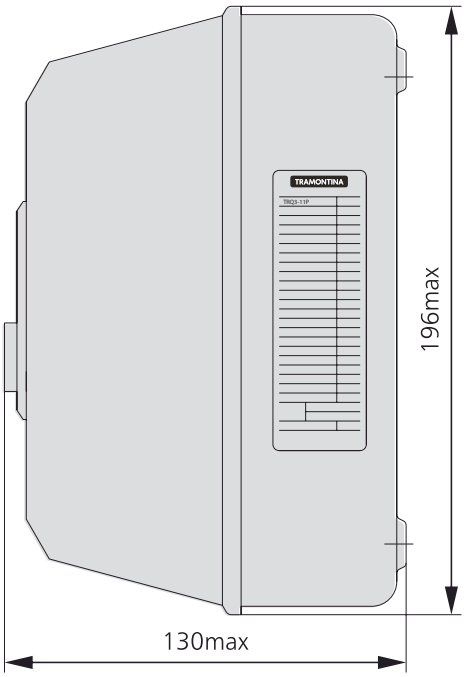

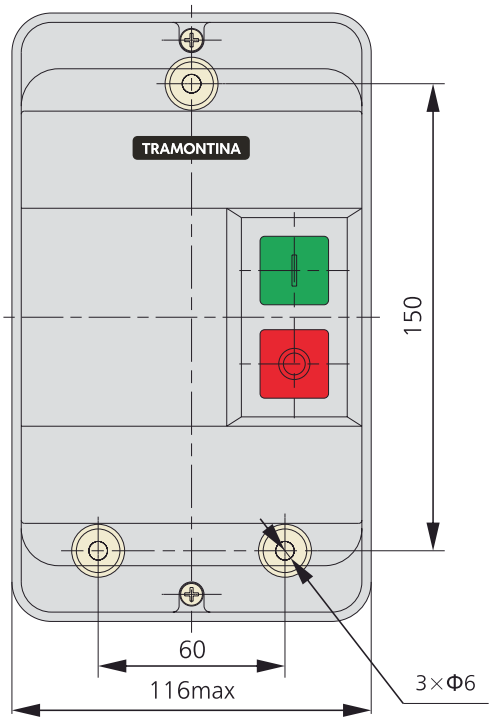

DIAGRAMA ELÉTRICO

FIGURA 1: (TRIFÁSICO 220 V)

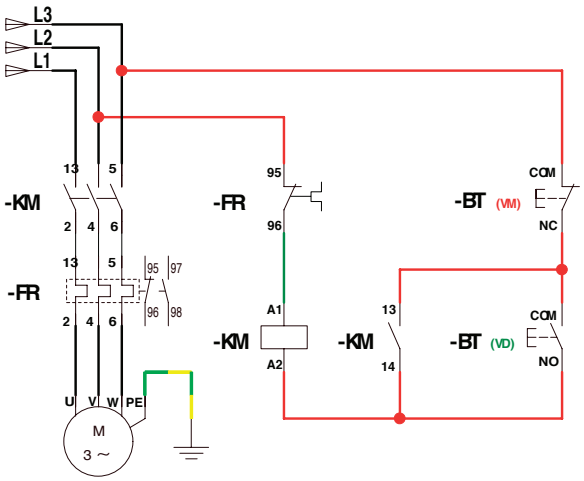

FIGURA 2: (TRIFÁSICO 380 V)

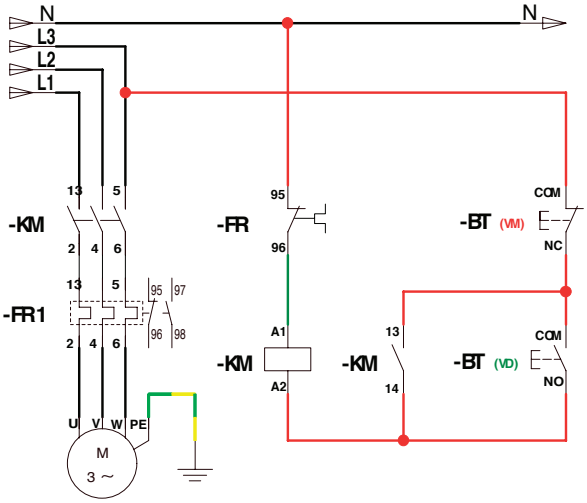

FIGURA 3: (MONOFÁSICO 220 V)

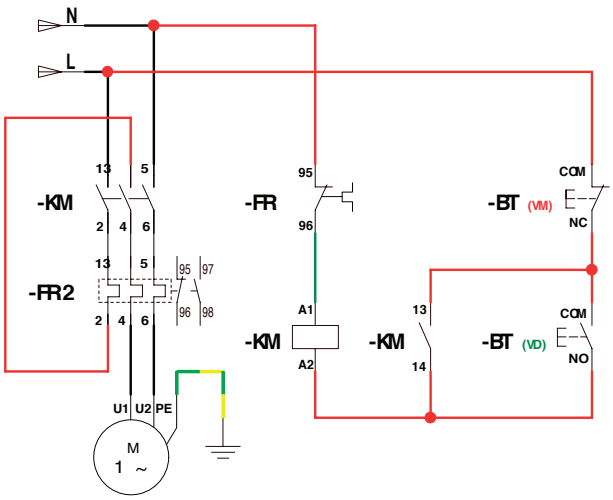
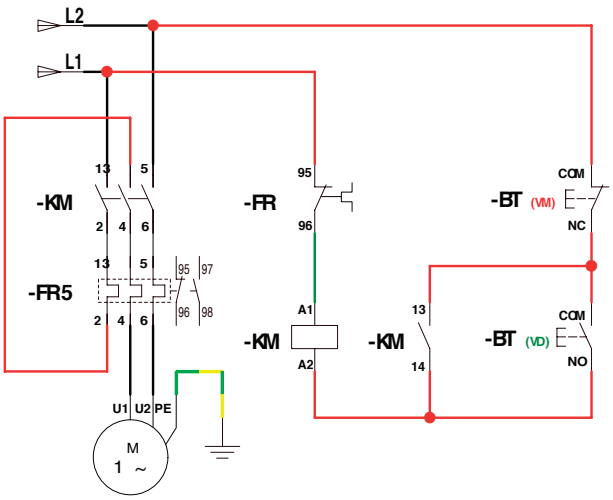
FIGURA 4: (BIFÁSICO 220 V)