RESIDENCIAL
INTERRUPTORES PARA MÓVEIS

TRAMONTINA

DESCRIÇÕES TÉCNICAS

Corrente	10A - 127V~ | 6A - 220V~
Conector	6,3mm
Temperatura de trabalho	0°C a 85°C
Cor	Branco e Preto
Contatos	Liga de cobre (natural ou estanhado)
Espessura do painel	0,8mm a 1,5mm

DIMENSÕES (mm)

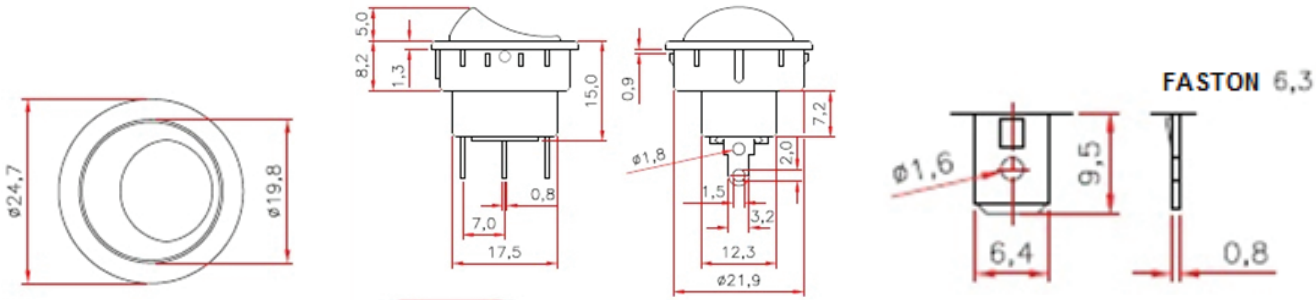
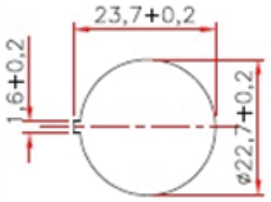
DIMENSIONAL PARA ENCAIXE (mm)