INTERRUPTORES
Linha Priscus - Interruptores e Tomadas

TRAMONTINA

DESCRIÇÕES TÉCNICAS

Matéria-prima	Termoplástico não propagante de chamas
Cor	Branca
Certificação	Tomada certificada conforme norma ABNT NBR NM 60884-1 e NBR 14136, e interruptor certificado conforme norma ABNT NBR NM 60669-1.
Sistema	Sobrepor
Parafuso	Auto atarraxante 3,5mm x 22mm bicromatizado amarelo

INTERRUPTOR SIMPLES 10A 250V~

DIMENSÕES (mm)

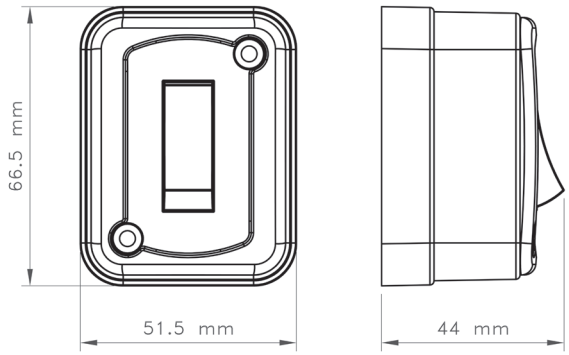

LIGAÇÃO

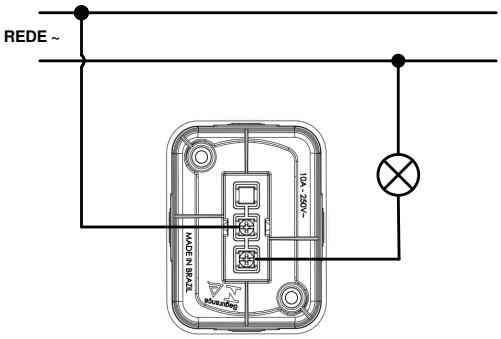

INTERRUPTOR SIMPLES 10A 250V~

DIMENSÕES (mm)

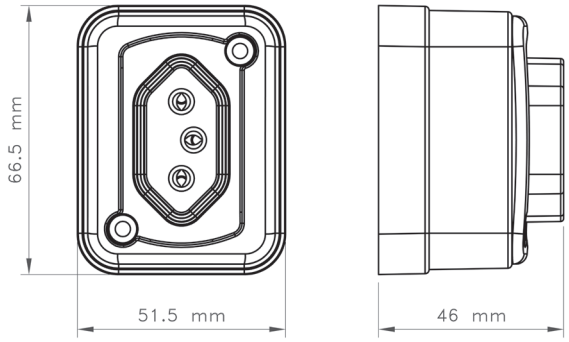

LIGAÇÃO

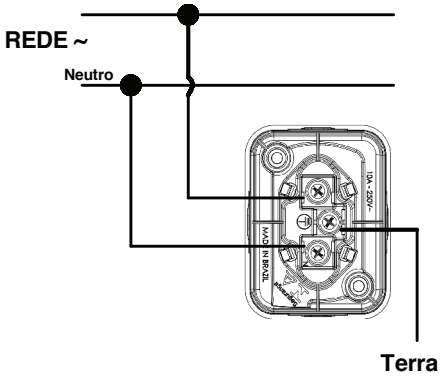

INFORMAÇÕES GERAIS

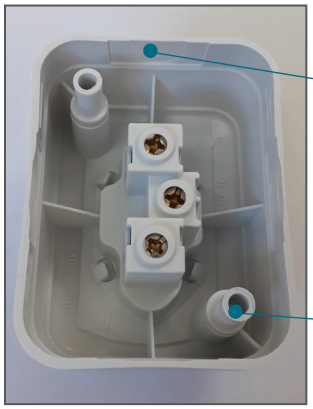

Laterais com pré corte para a instalação utilizando canaletas

Parafusos na diagonal facilitando a instalação com canaletas