INTERRUPTORES
Linha LIZFLEX

TRAMONTINA

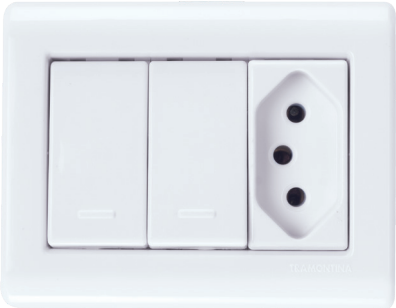

CAIXA LIZFLEX

DESCRIÇÕES TÉCNICAS

Matéria Prima	Termoplástico
Acabamento	Placa com acabamento auto brilho, possui placa cega.
Tamanhos	1 posto, 2 postos e 3 postos
Cores	Branco e bege (exportação)
Certificação	Itens certificados conforme normas ABNT NBR NM 60884-1 e ABNT NBR NM 60669-1. Certificação em conjunto com interruptores e tomadas.
Módulos	Utiliza os módulos das linha Liz/lux2; Fixação dos módulos pela parte frontal da caixa.
Parafuso	Não acompanha o produto
Informações Gerais	Caixa para instalação sobreposta; Instalação dispensa o uso de parafuso quando instalado com fita dupla face; Tampa fixada por simples encaixe; Permite utilizar canaletas de 20x10; 40x20; e 50x20, as caixa possuem pré corte nas laterais; Produto composto por caixa, tampa e módulos; Possui conjunto tomadas RJ11 e RJ5.

DIMENSÕES

CAIXA 1 POSTO

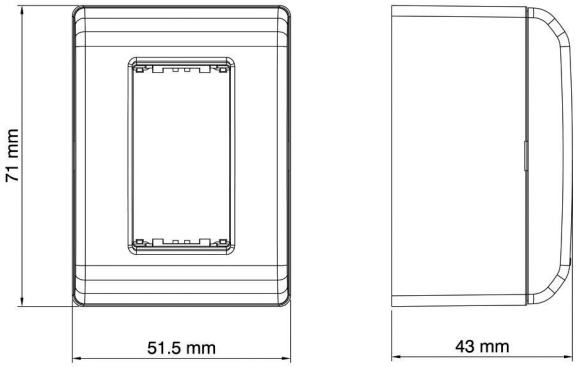

CAIXA 2 POSTOS

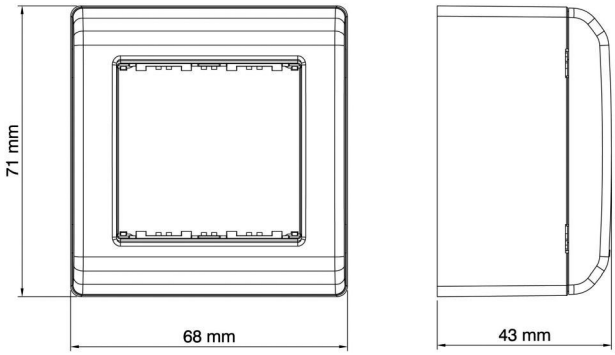

CAIXA 3 POSTOS

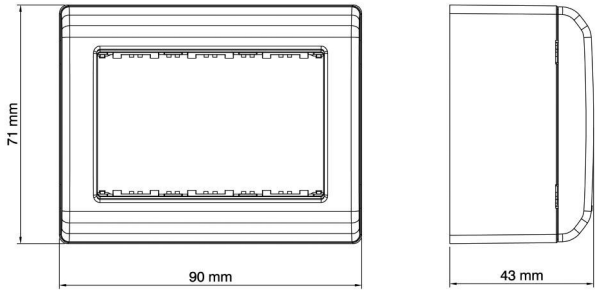

INFORMAÇÕES GERAIS

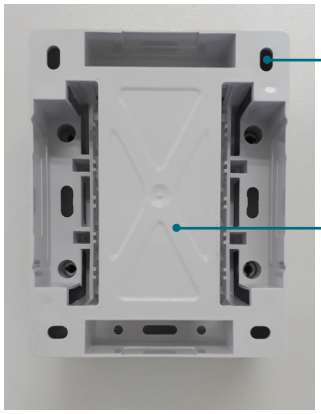

Área para fixação com parafuso

Área para fixação com fita dupla face

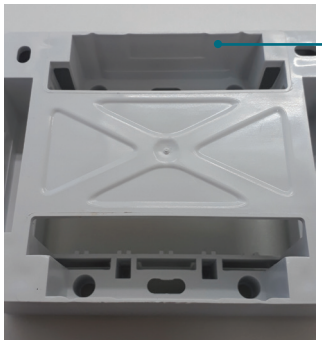

Pré cortes nas laterais para instalação das canaletas